KOSTER DOUBLE HEAD 1158

NORLYS

AC 220-240V 50-60Hz | IP 65 | IK 10 | LED | No Dim

Koster double head
1158XX0309
24.11.2026 v.09.7
www.norlys.pl



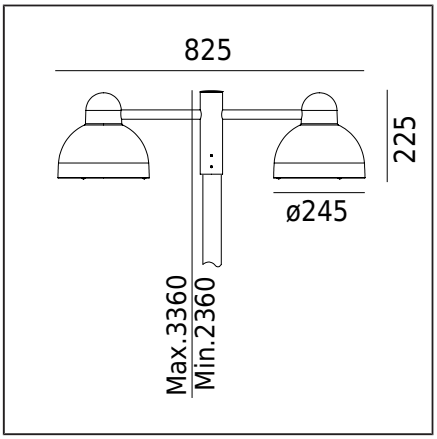

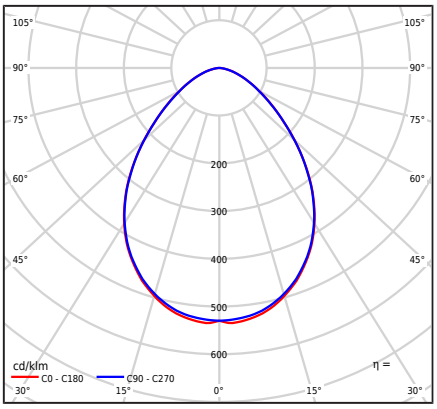

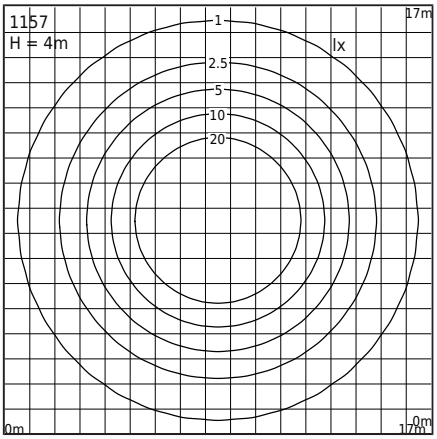

Typ Oprawy

Rodzaj oprawy	Oprawa słupowa (lekka konstrukcja).
Bryła fotometryczna	Światło jednostronne: symetryczne, ukierunkowane w dół.
Charakterystyka oprawy	Oprawa o klasycznym wzornictwie, zamontowana na słupie oświetleniowym, teleskopowym o regulowanej wysokości 2360..3360mm. Słup oświetleniowy wyposażony w drzwiczki rewizyjne. Nadaje się do instalacji awaryjnych na napięcie stałe: DC 176 ÷ 280V

Informacje o oprawie

Materiały	Odlew aluminiowy malowany proszkowo. Klosz- poliwęglan przeźroczysty ze strukturą, stabilizowany UV.
Sposób montażu	Mocowanie oprawy: 3 otwory ø10,5mm, na średnicy ø207mm co 120°. Skład zestawu: art. 1157- oprawa oświetleniowa nasadzana Ø50mm, art. 1273- słup oświetleniowy. Zgodnie z dołączoną instrukcją montażu. Pozostałe akcesoria należy zamawiać oddzielnie.
Przyłącze	Złącze podłączeniowe: na przewód max 2x2,5mm², możliwość podłączenia oprawy w pętle max dwa kable 3x2,5mm². Przewód w oponie okrągłej o średnicy max ø12,5mm.
Typ źródła światła	Moduł LED zintegrowany AC Wymienne (tylko LED) źródło światła przez profesjonalny serwis.
Sterowanie światłem	Oprawa nieściemnialna
Waga oprawy netto / brutto	6,38kg / 6,92kg
Wymiary pudełka [cm]	87cm x 29cm x 27cm
Wymiary oprawy [cm]	82,5cm x 24,5cm x 22,5cm
Powierzchnia boczna oprawy	0,2m²

Dane techniczne

2 Moduły LED	Philips Fortimo DLM ES 2000/8xx G2 3K (Karta Produktu)
Moc źródła światła	35W
Moc oprawy	35W
Strumień źródła światła	3960lm
Strumień świetlny oprawy	3136lm
Efektywność oprawy	89,6lm/W
ULOR	0%
Barwa LED	3000K
Chromatyczność LED	SDCM3
CRI	80
L70TM-21 [wg LM-80]	>50 000h
Zagrożenie fotobiologiczne LED	RG1
Współczynnik mocy oprawy	PF 0,9
Ta znamionowa otoczenia	25°C
Ta zakresu pracy otoczenia	-20...+45°C

Ten produkt zawiera źródła światła o klasie efektywności energetycznej E / EPREL

Opcjonalnie oprawa dostępna także:
- dla innego koloru oprawy (zgodnie z paletą barw RAL)
Warunki sprzedaży oraz pozostałe informacje, po uzgodnieniu z Działem Handlowym firmy Norlys

Prąd rozruchowy	6.02A 32.63Ξs
Ocena BUG	B2-U2-G1

Akcesoria sprzedawane oddzielnie

7660XX0009	Redukcja

Części zamienne

06710000	Klosz - zestaw serwisowy
0919110111	Zestaw serwisowy elektryczny.

Pliki do pobrania

Pliki fotometryczne LDT	Pliki fotometryczne IES
Instrukcja montażu	

Norlys S.A..
Zawiszy Czarnego 7
33-300 Nowy Sącz
Poland
+48 18 444 2 111
norlys@norlys.pl

TÜVRheinland CERTIFIED — Management System ISO 9001:2015 IATF 16949:2016 — www.tuv.com ID 9108651873

PCC Cert CERTYFIKAT ISO 14001

RoHS 2011/65/UE

Przed rozpoczęciem montażu, należy zapoznać się z instrukcją dołączoną do oprawy.
Montaż oraz prace serwisowe, przeprowadza osoba z odpowiednimi upoważnieniami i kwalifikacjami, zgodnie z obowiązującymi przepisami.
Ze względu na dynamiczny rozwój technologii oświetleniowej, dodatkowych informacji udzielamy na życzenie klienta.
Kondensacja, która może występować w oprawach, jest zjawiskiem naturalnym i nie wpływa na pogorszenie jakości oprawy.

KOSTER DOUBLE HEAD 1158

Tabela indeksów

Indeks	Kolor	RAL
1158AL0309	ALUMINIUM	9006
1158GR0309	GRAFITOWY	7016

Pozostałe kolory wg wzornika "Colors Template" / RAL - na zamówienie, po uzgodnieniu z Działem Handlowym firmy Norlys.

Norlys S.A..
Zawiszy Czarnego 7
33-300 Nowy Sącz
Poland
+48 18 444 2 111
norlys@norlys.pl

Przed rozpoczęciem montażu, należy zapoznać się z instrukcją dołączoną do oprawy.
Montaż oraz prace serwisowe, przeprowadza osoba z odpowiednimi upoważnieniami i kwalifikacjami, zgodnie z obowiązującymi przepisami.
Ze względu na dynamiczny rozwój technologii oświetleniowej, dodatkowych informacji udzielamy na życzenie klienta.
Kondensacja, która może występować w oprawach, jest zjawiskiem naturalnym i nie wpływa na pogorszenie jakości oprawy.