NORLYS KOSTER DOUBLE HEAD 1174

AC 220-240V 50-60Hz | IP 65 | IK 10 | LED | DALI2

Koster double head
1174XX0309
24.11.2026 v.09.6
www.norlys.pl



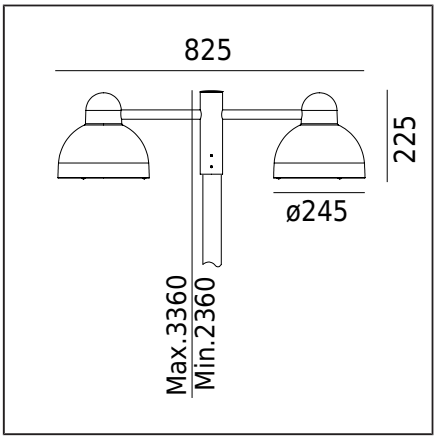

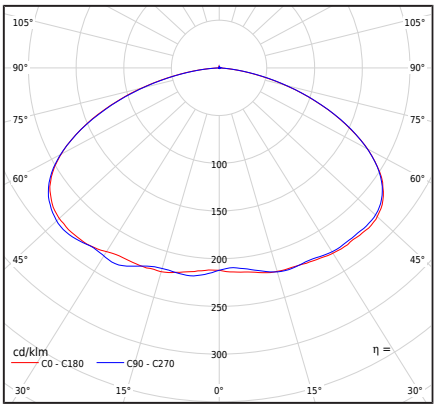

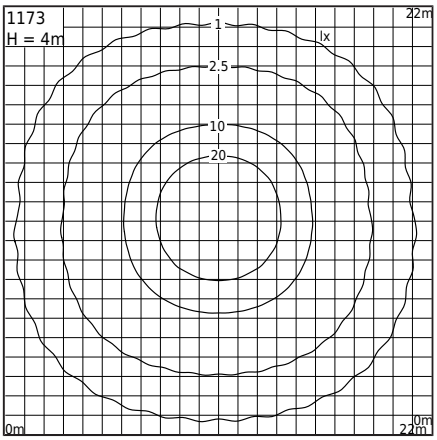

Typ Oprawy

Rodzaj oprawy	Oprawa słupowa (lekka konstrukcja).
Bryła fotometryczna	Soczewka firmy Ledil typu VSM (IESNA typ V).
Charakterystyka oprawy	Oprawa o klasycznym wzornictwie, zamontowana na słupie oświetleniowym, teleskopowym o regulowanej wysokości 2360..3360mm. Słup oświetleniowy wyposażony w drzwiczki rewizyjne. Nadaje się do instalacji awaryjnych na napięcie stałe: DC 176 ÷ 280V

Informacje o oprawie

Materiały	Odlew aluminiowy malowany proszkowo. Klosz- poliwęglan przeźroczysty ze strukturą, stabilizowany UV.
Sposób montażu	Mocowanie oprawy: 3 otwory ø10,5mm, na średnicy ø207mm co 120°. Skład zestawu: art. 1173- oprawa oświetleniowa nasadzana Ø50mm, art. 1273- słup oświetleniowy. Zgodnie z dołączoną instrukcją montażu. Pozostałe akcesoria należy zamawiać oddzielnie.
Przyłącze	Złącze podłączeniowe: na przewód max 2x2,5mm², możliwość podłączenia oprawy w pętle max dwa kable 3x2,5mm². Przewód w oponie okrągłej o średnicy max ø12,5mm.
Typ źródła światła	Moduł LED, zasilacz elektroniczny Wymienne (tylko LED) źródło światła przez profesjonalny serwis. Wymienny osprzęt sterujący za pomocą profesjonalnego serwisu.
Sterowanie światłem	Sterowanie światłem w systemie: DALI outdoor pełny program. Zasilacz zaprogramowany na max prąd. Programowanie pozostałych parametrów po uzgodnieniu z Działem Handlowym firmy Norlys.
Waga oprawy netto / brutto	6,38kg / 6,92kg
Wymiary pudełka [cm]	87cm x 29cm x 27cm
Wymiary oprawy [cm]	82,5cm x 24,5cm x 22,5cm
Powierzchnia boczna oprawy	0,2m²

Dane techniczne

Moduł LED	Philips Fortimo FastFlex LED 2x4 G5 3K (Karta Produktu)
Zasilacz	Tak
Trwałość zasilacza	100000h
Sterowanie zewnętrzne	DALI2 / NightDim (XI FP NLD) (Instrukcja obsługi)
Moc źródła światła	32W
Moc oprawy	37W
Strumień źródła światła	5200lm
Strumień świetlny oprawy	3654lm
Efektywność oprawy	98,8lm/W
ULOR	0%
Barwa LED	3000K
Chromatyczność LED	SDCM5
Migotanie światła (Pst LM)	≤0.1
Efekt stroboskopowy (SVM)	≤0.1
CRI	70
L90B10 [wg LM-80]	>100 000h
Zagrożenie fotobiologiczne LED	RG1
Współczynnik mocy oprawy	PF> 0.98
Współczynnik THD	7%
Wytrzymałość udarowa	6 / 10kV
Ta znamionowa otoczenia	+25°C
Ta zakresu pracy otoczenia	-20...+45°C

Ten produkt zawiera źródło światła o klasie efektywności energetycznej D / EPREL

Opcjonalnie oprawa dostępna także:
- dla innego koloru oprawy (zgodnie z paletą barw RAL)
Warunki sprzedaży oraz pozostałe informacje, po uzgodnieniu z Działem Handlowym firmy Norlys

Prąd rozruchowy	15A / 295µsec
Ocena BUG	B2-U2-G1

Norlys S.A..
Zawiszy Czarnego 7
33-300 Nowy Sącz
Poland
+48 18 444 2 111
norlys@norlys.pl

TÜVRheinland CERTIFIED Management System ISO 9001:2015 IATF 16949:2016 www.tuv.com ID 9108651873

PCC cert CERTYFIKAT ISO 14001

RoHS 2011/65/UE

Przed rozpoczęciem montażu, należy zapoznać się z instrukcją dołączoną do oprawy.
Montaż oraz prace serwisowe, przeprowadza osoba z odpowiednimi upoważnieniami i kwalifikacjami, zgodnie z obowiązującymi przepisami.
Kondensacja, która może występować w oprawach, jest zjawiskiem naturalnym i nie wpływa na pogorszenie jakości oprawy.

Maksymalna ilość opraw tego typu, zależnie od typu wyłącznika nadprądowego:
B 10A: 18, B 16A: 29, C 10A: 30, C 16A: 49

Akcesoria sprzedawane oddzielnie

7660XX0009	Redukcja

Części zamienne

06710000	Klosz - zestaw serwisowy
0911730000	Zestaw serwisowy elektryczny.

Pliki do pobrania

Pliki fotometryczne LDT	Pliki fotometryczne IES
Instrukcja montażu	

Tabela indeksów

Indeks	Kolor	RAL
1174AL0309	ALUMINIUM	9006
1174GR0309	GRAFITOWY	7016

Pozostałe kolory wg wzornika "Colors Template" / RAL - na zamówienie, po uzgodnieniu z Działem Handlowym firmy Norlys.

Norlys S.A..
Zawiszy Czarnego 7
33-300 Nowy Sącz
Poland
+48 18 444 2 111
norlys@norlys.pl

Management System ISO 9001:2015 IATF 16949:2016
www.tuv.com ID 9108651873

CERTYFIKAT ISO 14001

RoHS 2011/65/UE

Przed rozpoczęciem montażu, należy zapoznać się z instrukcją dołączoną do oprawy.
Montaż oraz prace serwisowe, przeprowadza osoba z odpowiednimi upoważnieniami i kwalifikacjami, zgodnie z obowiązującymi przepisami.
Kondensacja, która może występować w oprawach, jest zjawiskiem naturalnym i nie wpływa na pogorszenie jakości oprawy.