NORLYS ASKER PRO 1315

AC 220-240V 50-60Hz | IP 65 | IK 08 | LED | DALI2 TD

Asker pro 1315XX0011
24.11.2026 v.11.18
www.norlys.pl



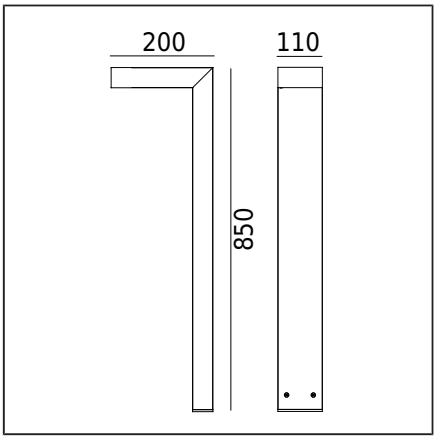

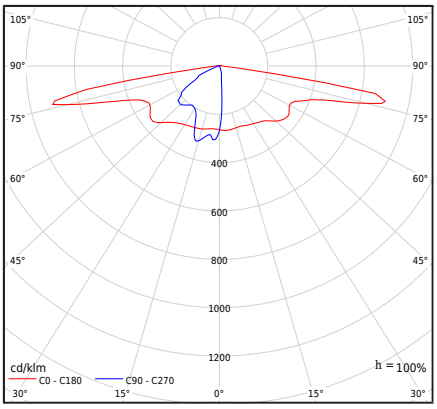

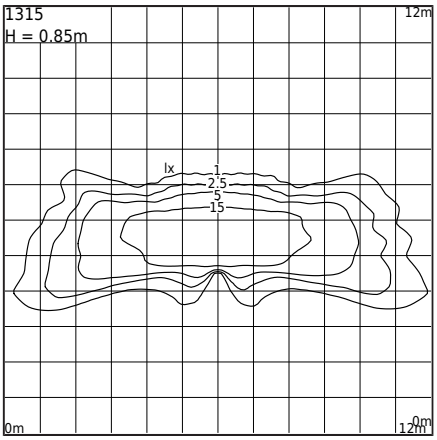

Typ Oprawy

Rodzaj oprawy	Oprawa słupkowa.
Bryła fotometryczna	Soczewka firmy Ledil typu SCL (IESNA typ II / III).
Charakterystyka oprawy	Oprawa o współczesnym wzornictwie. Do oświetlenia ogrodów, terenów prywatnych i innych rozwiązań architektonicznych.

Informacje o oprawie

Materiały	Odlew aluminiowy malowany proszkowo. Soczewka hermetyczna zewnętrzna- tworzywo sztuczne PMMA przeźroczyste. Uszczelka silikonowa. Dławnica EPDM.
Sposób montażu	Mocowanie oprawy: 4 otwory ø8mm, rozstaw 18x50mm.
Przyłącze	Zaciski podłączeniowe: max 5x2,5mm², możliwość podłączenia oprawy w pętle max 5x1,5mm². Przewód w oponie okrągłej o średnicy max ø12,5mm.
Typ źródła światła	Moduł LED, zasilacz elektroniczny DALI/TD Wymienne (tylko LED) źródło światła przez profesjonalny serwis. Wymienny osprzęt sterujący za pomocą profesjonalnego serwisu.
Sterowanie światłem	Sterowanie światłem w systemie: DALI2/TD.
Waga oprawy netto / brutto	4,01kg / 4,36kg
Wymiary pudełka [cm]	88cm x 23cm x 13cm
Wymiary oprawy [cm]	85cm x 20cm x 11cm

Dane techniczne

Moduł LED	Cree DK200402 V1 XTE-HE 3K (Karta Produktu)
Zasilacz	Tak
Trwałość zasilacza	100000h
Sterowanie zewnętrzne	DALI2-TD (Instrukcja obsługi)
Moc źródła światła	5,8W
Moc oprawy	7,9W
Moc w trybie czuwania (Psb)	< 0,45W
Strumień źródła światła	828lm
Strumień świetlny oprawy	683lm
Efektywność oprawy	86,5lm/W
ULOR	1%
Barwa LED	3000K
Chromatyczność LED	SDCM3
Migotanie światła (Pst LM)	≤1
Efekt stroboskopowy (SVM)	≤0.4
CRI	80
L90 TM-21 [wg LM-80]	>109 000h
Zagrożenie fotobiologiczne LED	RG1
Współczynnik mocy oprawy	PF > 0,95
Współczynnik THD	< 11%
Ta znamionowa otoczenia	+25°C
Ta zakresu pracy otoczenia	-20...+50°C

Ten produkt zawiera źródło światła o klasie efektywności energetycznej G / EPREL

Możliwość zamontowania innego typu soczewek. Termin realizacji zamówienia po uzgodnieniu z Działem Handlowym Norlys Sp. z o.o.

Prąd rozruchowy	10.1A / 16µs
Ocena BUG	B1-U1-G1

Maksymalna ilość opraw tego typu, zależnie od typu wyłącznika nadprądowego:

B 10A: 30, B 16A: 49, C 10A: 49, C 16A: 79

Norlys S.A..
Zawiszy Czarnego 7
33-300 Nowy Sącz
Poland
+48 18 444 2 111
norlys@norlys.pl

TÜVRheinland CERTIFIED — Management System ISO 9001:2015 IATF 16949:2016 — www.tuv.com ID 9108651873

PCC Cert CERTYFIKAT ISO 14001

RoHS 2011/65/UE

Przed rozpoczęciem montażu, należy zapoznać się z instrukcją dołączoną do oprawy.
Montaż oraz prace serwisowe, przeprowadza osoba z odpowiednimi upoważnieniami i kwalifikacjami, zgodnie z obowiązującymi przepisami.
Ze względu na dynamiczny rozwój technologii oświetleniowej, dodatkowych informacji udzielamy na życzenie klienta.
Kondensacja, która może występować w oprawach, jest zjawiskiem naturalnym i nie wpływa na pogorszenie jakości oprawy.

ASKER PRO 1315



Akcesoria sprzedawane oddzielnie

1907ZX0009	Kotwa do zabetonowania
3090GA0009	Adapter montażowy
1909GA0010	Adapter do fundamentu betonowego
3081XX0009	Adapter montażowy
1908GA0009	Kotwa do gruntu

Części zamienne

99zx0009	Zestaw konserwacyjny do opraw oświetleniowych
ZS1315xx0011	Zestaw naprawczy.

Pliki do pobrania

Pliki fotometryczne LDT	Pliki fotometryczne IES
Instrukcja montażu	Pliki BIM Revit
Pliki BIM ArchiCAD	

Tabela indeksów

Indeks	Kolor	RAL
1315AL0011	ALUMINIUM	9006
1315BL0011	CZARNY	9005
1315GR0011	GRAFITOWY	7016

Pozostałe kolory wg wzornika "Colors Template" / RAL - na zamówienie, po uzgodnieniu z Działem Handlowym firmy Norlys.

Norlys S.A..
Zawiszy Czarnego 7
33-300 Nowy Sącz
Poland
+48 18 444 2 111
norlys@norlys.pl

TÜVRheinland CERTIFIED
Management System
ISO 9001:2015
IATF 16949:2016
www.tuv.com
ID 9108651873

PCC cert
CERTYFIKAT
ISO 14001

RoHS
2011/65/UE

Przed rozpoczęciem montażu, należy zapoznać się z instrukcją dołączoną do oprawy.
Montaż oraz prace serwisowe, przeprowadza osoba z odpowiednimi upoważnieniami i kwalifikacjami, zgodnie z obowiązującymi przepisami.
Ze względu na dynamiczny rozwój technologii oświetleniowej, dodatkowych informacji udzielamy na życzenie klienta.
Kondensacja, która może występować w oprawach, jest zjawiskiem naturalnym i nie wpływa na pogorszenie jakości oprawy.