NORLYS OPPLAND 1324

AC 220-240V 50-60Hz | IP 65 | IK 09 | LED | DALI2 TD

Oppland
1324XX0010
16.09.2026 v.10.4
www.norlys.pl



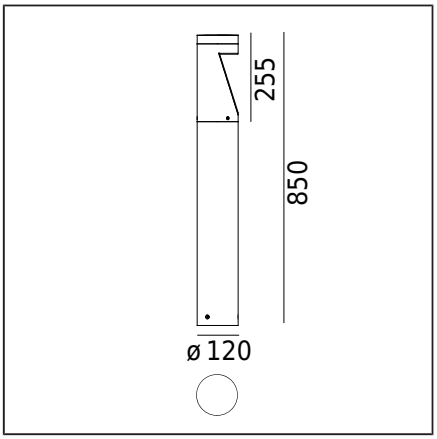

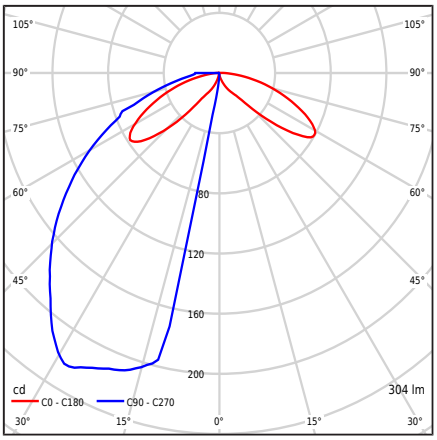

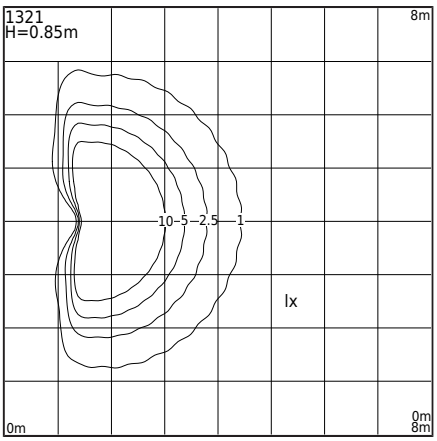

Typ Oprawy

Rodzaj oprawy	Oprawa słupkowa.
Bryła fotometryczna	Światło rozproszone półsferyczne ukierunkowane w dół
Charakterystyka oprawy	Oprawa słupkowa o stabilnej i trwałej budowie. Do oświetlenia ogrodów, terenów prywatnych i innych rozwiązań architektonicznych. Części DALI2: 101; 102; 207; 251; 252; 253.

Informacje o oprawie

Materiały	Odlew aluminiowy malowany proszkowo. Klosz- poliwęglan przeźroczysty ze strukturą, stabilizowany UV. Uszczelka silikonowa. Dławnica nylon6.
Sposób montażu	Mocowanie oprawy: 3 otwory ø9mm na średnicy ø65mm co 120°. Zgodnie z dołączoną instrukcją montażu. Pozostałe akcesoria należy dokupić oddzielnie.
Przyłącze	Zaciski podłączeniowe: max 5x2,5mm², możliwość podłączenia oprawy w pętle max 5x2,5mm². Przewód w oponie okrągłej o średnicy: ø4...8mm; ø8...12mm lub ø10...13,6mm
Typ źródła światła	Moduł LED, zasilacz elektroniczny DALI/TD Wymienne (tylko LED) źródło światła przez profesjonalny serwis. Wymienny osprzęt sterujący za pomocą profesjonalnego serwisu.
Sterowanie światłem	Sterowanie światłem w systemie: DALI2/TD.
Waga oprawy netto / brutto	4,98kg / 5,98kg
Wymiary pudełka [cm]	92,5cm x 16cm x 16cm
Wymiary oprawy [cm]	85cm x 12cm x 12cm

Dane techniczne

Moduł LED	Cree DK180501 V8 JB2835 3V 3K (Karta Produktu)
Zasilacz	Tak
Trwałość zasilacza	50000h
Sterowanie zewnętrzne	DALI2-TD (Instrukcja obsługi)
Moc źródła światła	6,1W
Moc oprawy	8,2W
Strumień źródła światła	984lm
Strumień świetlny oprawy	304lm
Efektywność oprawy	37,1lm/W
ULOR	0%
Barwa LED	3000K
Chromatyczność LED	SDCM3
Migotanie światła (Pst LM)	≤1
Efekt stroboskopowy (SVM)	≤0.4
CRI	80
L80TM-21 [wg LM-80]	>102 000h
L90 TM-21 [wg LM-80]	>52 600h
Współczynnik mocy oprawy	PF 0,95
Ta znamionowa otoczenia	+25°C
Ta zakresu pracy otoczenia	-20...+45°C
Ten produkt zawiera źródło światła o klasie efektywności energetycznej C / EPREL	
Prąd rozruchowy	6.7A/2.4us

Maksymalna ilość opraw tego typu, zależnie od typu wyłącznika nadprądowego:

B 10A: 46, B 16A: 74, C 10A: 74, C 16A: 119

Akcesoria sprzedawane oddzielnie

3086GA0009	Adapter montażowy
3080GA0009	Adapter montażowy
205ZX0010	Kotwa do zabetonowania
206GA0010	Kotwa do gruntu
206GA0S10	Adapter do fundamentu betonowego

Części zamienne

ZS1324zx0010	Zestaw serwisowy.

Norlys S.A..
Zawiszy Czarnego 7
33-300 Nowy Sącz
Poland
+48 18 444 2 111
norlys@norlys.pl

TÜVRheinland CERTIFIED Management System ISO 9001:2015 IATF 16949:2016 www.tuv.com ID 9108651873

PCC Cert CERTYFIKAT ISO 14001

RoHS 2011/65/UE

Przed rozpoczęciem montażu, należy zapoznać się z instrukcją dołączoną do oprawy.
Montaż oraz prace serwisowe, przeprowadza osoba z odpowiednimi upoważnieniami i kwalifikacjami, zgodnie z obowiązującymi przepisami.
Kondensacja, która może występować w oprawach, jest zjawiskiem naturalnym i nie wpływa na pogorszenie jakości oprawy.

OPPLAND 1324

AC 220-240V 50-60Hz | IP 65 | IK 09 | LED | DALI2 TD

Pliki do pobrania

Instrukcja montażu	Pliki BIM Revit

Tabela indeksów

Indeks	Kolor	RAL
1324AL0010	ALUMINIUM	9006
1324GR0010	GRAFITOWY	7016

Pozostałe kolory wg wzornika "Colors Template" - na zamówienie, po uzgodnieniu z Działem Handlowym firmy Norlys.

Norlys S.A..
Zawiszy Czarnego 7
33-300 Nowy Sącz
Poland
+48 18 444 2 111
norlys@norlys.pl

TÜVRheinland CERTIFIED
Management System ISO 9001:2015 IATF 16949:2016
www.tuv.com ID 9108651873
PCC Cert CERTYFIKAT ISO 14001
RoHS 2011/65/UE

Przed rozpoczęciem montażu, należy zapoznać się z instrukcją dołączoną do oprawy.
Montaż oraz prace serwisowe, przeprowadza osoba z odpowiednimi upoważnieniami i kwalifikacjami, zgodnie z obowiązującymi przepisami.
Kondensacja, która może występować w oprawach, jest zjawiskiem naturalnym i nie wpływa na pogorszenie jakości oprawy.