NORLYS ASKER 1338

AC 220-240V 50-60Hz | IP 65 | IK 05 | LED | No Dim

Asker 1338XX0009
25.11.2026 v.09.16
www.norlys.pl



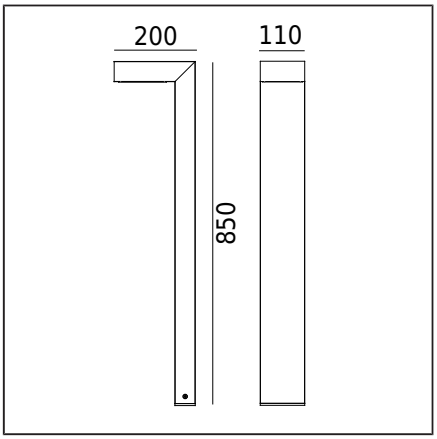

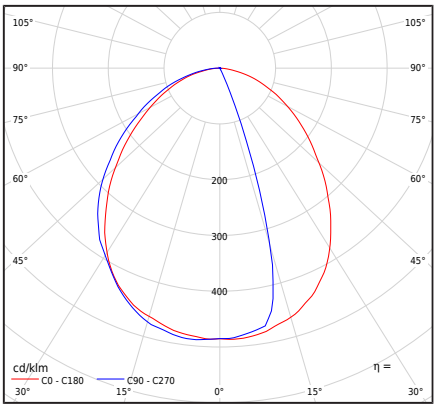

Typ Oprawy

Rodzaj oprawy	Oprawa słupkowa.
Bryła fotometryczna	Światło rozproszone półsferyczne ukierunkowane w dół
Charakterystyka oprawy	Oprawa o współczesnym wzornictwie. Do oświetlenia ogrodów, terenów prywatnych i innych zastosowań architektonicznych.

Informacje o oprawie

Materiały	Odlew aluminiowy malowany proszkowo. Klosz- poliwęglan przeźroczysty ze strukturą, stabilizowany UV. Uszczelka silikonowa. Dławnica EPDM.
Sposób montażu	Mocowanie oprawy: 4 otwory ø8mm, rozstaw 18x50mm. Zgodnie z dołączoną instrukcją montażu. Pozostałe akcesoria należy dokupić oddzielnie.
Przyłącze	Zaciski podłączeniowe: max 4x4mm², możliwość podłączenia oprawy w pętle max 4x2,5mm². Przewód w oponie okrągłej o średnicy: ø4...8mm; ø8...12mm lub ø10...13,6mm
Typ źródła światła	Moduł LED zintegrowany AC, czujnik ruchu typu MD PIR Wymienne (tylko LED) źródło światła przez profesjonalny serwis.
Sterowanie światłem	Oprawa wyposażona w czujnik ruchu typu MD PIR, z wyłącznikiem zmierzchowym i podtrzymaniem ruchu. Zaprogramowany na: maksymalny zasięg działania, czas świecenia 1 minuta, zmierzch 10lux.
Waga oprawy netto / brutto	4,11kg / 4,84kg
Wymiary pudełka [cm]	88cm x 23cm x 13cm
Wymiary oprawy [cm]	85cm x 20cm x 11cm

Dane techniczne

Moduł LED	Philips Fortimo DLM ES 1100/8xx G2 3K (Karta Produktu)
Sterowanie zewnętrzne	Czujnik ruchu MD PIR ESYLUX MD-C 360I/6 mini (Instrukcja obsługi)
Moc źródła światła	9,5W
Moc oprawy	9,7W
Strumień źródła światła	1080lm
Strumień świetlny oprawy	585lm
Efektywność oprawy	60,3lm/W
ULOR	0%
Barwa LED	3000K
Chromatyczność LED	SDCM3
CRI	80
L70TM-21 [wg LM-80]	>50 000h
Współczynnik mocy oprawy	PF 0,9
Ta znamionowa otoczenia	+25°C
Ta zakresu pracy otoczenia	-20...+45°C

Ten produkt zawiera źródło światła o klasie efektywności energetycznej E / EPREL

Opcjonalnie oprawa dostępna także:
- dla barwy LED 2700K [1/1]
- dla innego koloru oprawy (zgodnie z paletą barw RAL)
- możliwość zaprogramowania czujnika ruchu na inne parametry

Warunki sprzedaży oraz pozostałe informacje, po uzgodnieniu z Działem Handlowym firmy Norlys.

Prąd rozruchowy	2,98A / 34,07µs
Ocena BUG	B0-U1-G0

Akcesoria sprzedawane oddzielnie

1907ZX0009	Kotwa do zabetonowania
3090GA0009	Adapter montażowy
1909GA0010	Adapter do fundamentu betonowego
3081XX0009	Adapter montażowy
1908GA0009	Kotwa do gruntu

Części zamienne

ZS PIR 0913380000	Zestaw naprawczy.
ZS1338zx0009	Zestaw naprawczy.

Norlys S.A..
Zawiszy Czarnego 7
33-300 Nowy Sącz
Poland
+48 18 444 2 111
norlys@norlys.pl

TÜVRheinland CERTIFIED — Management System ISO 9001:2015 IATF 16949:2016 — www.tuv.com ID 9108651873

PCC cert CERTYFIKAT ISO 14001

RoHS 2011/65/UE

Przed rozpoczęciem montażu, należy zapoznać się z instrukcją dołączoną do oprawy.
Montaż oraz prace serwisowe, przeprowadza osoba z odpowiednimi upoważnieniami i kwalifikacjami, zgodnie z obowiązującymi przepisami.
Ze względu na dynamiczny rozwój technologii oświetleniowej, dodatkowych informacji udzielamy na życzenie klienta.
Kondensacja, która może występować w oprawach, jest zjawiskiem naturalnym i nie wpływa na pogorszenie jakości oprawy.

Pliki do pobrania

Pliki fotometryczne LDT	Pliki fotometryczne IES
Instrukcja montażu	Pliki BIM Revit
Pliki BIM ArchiCAD	

Tabela indeksów

Indeks	Kolor	RAL
1338AL0009	ALUMINIUM	9006
1338BL0009	CZARNY	9005
1338GR0009	GRAFITOWY	7016

Pozostałe kolory wg wzornika "Colors Template" / RAL - na zamówienie, po uzgodnieniu z Działem Handlowym firmy Norlys.

Norlys S.A..
Zawiszy Czarnego 7
33-300 Nowy Sącz
Poland
+48 18 444 2 111
norlys@norlys.pl

Management System ISO 9001:2015 IATF 16949:2016 www.tuv.com ID 9108651873

CERTYFIKAT ISO 14001

RoHS 2011/65/UE

Przed rozpoczęciem montażu, należy zapoznać się z instrukcją dołączoną do oprawy.
Montaż oraz prace serwisowe, przeprowadza osoba z odpowiednimi upoważnieniami i kwalifikacjami, zgodnie z obowiązującymi przepisami.
Ze względu na dynamiczny rozwój technologii oświetleniowej, dodatkowych informacji udzielamy na życzenie klienta.
Kondensacja, która może występować w oprawach, jest zjawiskiem naturalnym i nie wpływa na pogorszenie jakości oprawy.