NORLYS NAMSOS MINI 1340

AC 220-240V 50-60Hz | IP 65 | IK 10 | LED | DIM

Namsos mini
1340XX0011
24.11.2026 v.11.17
www.norlys.pl

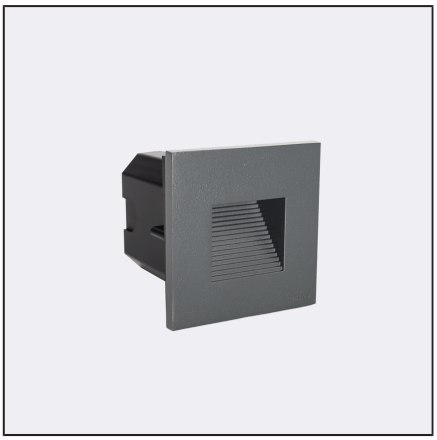

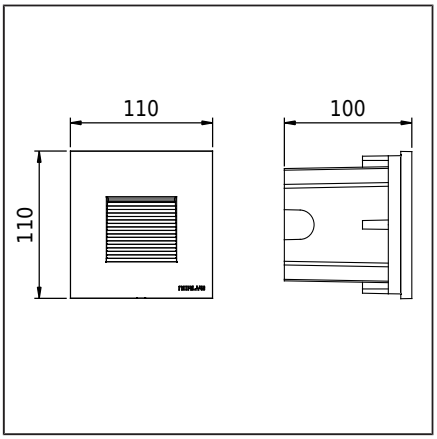

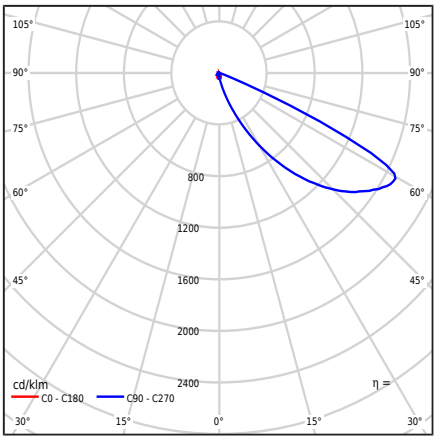

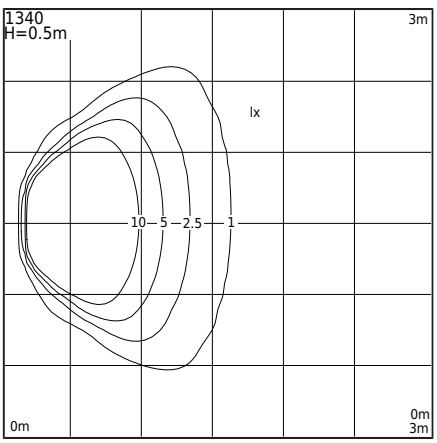

Typ Oprawy

Rodzaj oprawy	Oprawa wbudowana ścienna.
Bryła fotometryczna	Światło rozproszone półsferyczne ukierunkowane w dół
Charakterystyka oprawy	Oprawa przystosowana do oświetlenia schodów, stopni, klatek schodowych, ciągów komunikacyjnych, podświetlania sufitów oraz realizacji innych koncepcji architektonicznych.

Informacje o oprawie

Materiały	Odlew aluminiowy malowany proszkowo. Klosz- szkło bezpieczne, satynowane. Uszczelka silikonowa. Dławnica EPDM.
Sposób montażu	Mocowanie oprawy: osadzona w ścianie, otwór 105x105x110, mocowanie w ścianie warstwowej otwór 82x82x82. W zestawie szablon ułatwiający montaż oprawy.
Przyłącze	Zaciski podłączeniowe: max 3x2,5mm², możliwość podłączenia oprawy w pętle max 3x1,5mm². Przewód w oponie okrągłej o średnicy ø7...10,5mm.
Typ źródła światła	Moduł LED zintegrowany AC Wymienne (tylko LED) źródło światła przez profesjonalny serwis.
Sterowanie światłem	Oprawa ściemnialna fazowo TRAILING EDGE (TE) - LEADING EDGE (LE)
Waga oprawy netto / brutto	0,55kg / 0,65kg
Wymiary pudełka [cm]	12cm x 12cm x 13cm
Wymiary oprawy [cm]	11cm x 11cm x 10cm

Dane techniczne

Moduł LED	Lumens EDC 38C 4W xxx 230V A101 3K (Karta Produktu)
Sterowanie zewnętrzne	Ściemnianie fazowe Lumens LED AC (Instrukcja obsługi)
Moc źródła światła	4W
Moc oprawy	4W
Strumień źródła światła	439lm
Strumień świetlny oprawy	51lm
Efektywność oprawy	12,8lm/W
ULOR	0,29%
Barwa LED	3000K
Chromatyczność LED	SDCM3
CRI	80
L70TM-21 [wg LM-80]	>59 000h
Zagrożenie fotobiologiczne LED	RG1
Współczynnik mocy oprawy	PF 0,98
Ta znamionowa otoczenia	+25°C
Ta zakresu pracy otoczenia	-20...+45°C
Ten produkt zawiera źródło światła o klasie efektywności energetycznej E / EPREL	
Prąd rozruchowy	17mA / 60ms
Ocena BUG	B0-U1-G0

Części zamienne

ZS1340zx0011	Zestaw naprawczy.

Pliki do pobrania

Pliki fotometryczne LDT	Pliki fotometryczne IES
Instrukcja montażu	Pliki BIM Revit
Pliki BIM ArchiCAD	

Norlys S.A..
Zawiszy Czarnego 7
33-300 Nowy Sącz
Poland
+48 18 444 2 111
norlys@norlys.pl

TÜVRheinland CERTIFIED
Management System ISO 9001:2015 IATF 16949:2016
www.tuv.com ID 9108651873

PCC cert CERTYFIKAT ISO 14001

RoHS 2011/65/UE

Przed rozpoczęciem montażu, należy zapoznać się z instrukcją dołączoną do oprawy.
Ze względu na dynamiczny rozwój technologii oświetleniowej, dodatkowych informacji udzielamy na życzenie klienta.
Kondensacja, która może występować w oprawach, jest zjawiskiem naturalnym i nie wpływa na pogorszenie jakości oprawy.

NORLYS NAMSOS MINI 1340

Tabela indeksów

Indeks	Kolor	RAL
1340AL0011	ALUMINIUM	9006
1340CB0011	BRĄZ MIEDZIANY	8004
1340GR0011	GRAFITOWY	7016
1340CS0011	STAL KORTENOWA	zbliż. do 8011
1340GB0011	SZARY BEŻOWY	7006
1340CG0011	SZARY CEMENT	7033

Pozostałe kolory wg wzornika "Colors Template" / RAL - na zamówienie, po uzgodnieniu z Działem Handlowym firmy Norlys.

Norlys S.A..
Zawiszy Czarnego 7
33-300 Nowy Sącz
Poland
+48 18 444 2 111
norlys@norlys.pl

Management System ISO 9001:2015 IATF 16949:2016
www.tuv.com ID 9108651873

CERTYFIKAT ISO 14001

RoHS 2011/65/UE

Przed rozpoczęciem montażu, należy zapoznać się z instrukcją dołączoną do oprawy.
Ze względu na dynamiczny rozwój technologii oświetleniowej, dodatkowych informacji udzielamy na życzenie klienta.
Kondensacja, która może występować w oprawach, jest zjawiskiem naturalnym i nie wpływa na pogorszenie jakości oprawy.