NORLYS RENA 1551

AC 220-240V 50-60Hz | IP 68(1m) | IK 09 | GU10 LED | DIM

Rena 1551XX0018
16.09.2026 v.18.5
www.norlys.pl

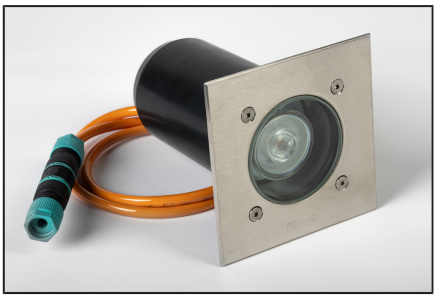

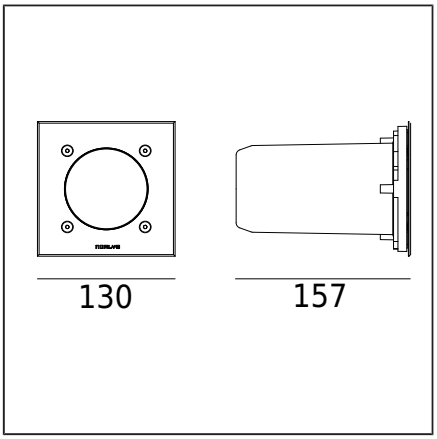

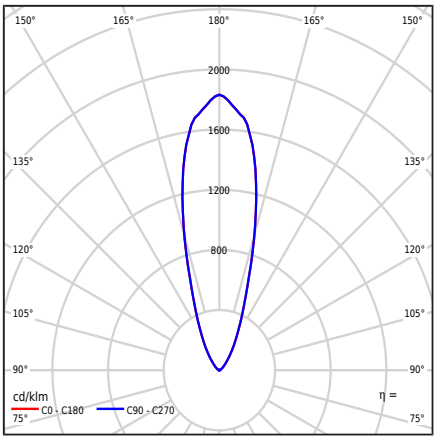

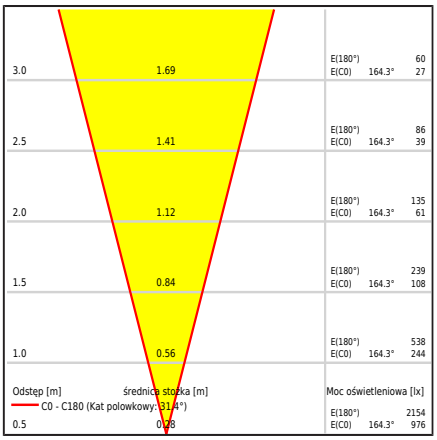

Typ Oprawy

Rodzaj oprawy	Oprawa wbudowana w podłoże.
Bryła fotometryczna	Światło symetryczne o kącie 36D
Charakterystyka oprawy	Oprawa orientacyjna lub jako reflektor, po której można jeździć pojazdami z oponami pneumatycznymi. Opraw nie należy stosować na pasach ruchu kołowego, gdzie byłyby narażone na obciążenia poziome na skutek gwałtownego hamowania, przyśpieszania i zmiany kierunku jazdy.

Informacje o oprawie

Materiały	Odlew aluminiowy malowany proszkowo. Front- stal nierdzewna. Klosz- szkło bezpieczne, przeźroczyste. Uszczelka silikonowa. Dławnica mosiężna niklowana.
Sposób montażu	Mocowanie oprawy: 3 otwory ø4,5mm, na średnicy ø100mm co 120° do dołączonej puszki osadzonej zgodnie z załączoną instrukcją lub odpowiednio przygotowanego otworu w drewnie (patrz instrukcja montażu). Pozostałe akcesoria należy dokupić oddzielnie.
Przyłącze	Oprawa wyposażona w przewód typu H05BQ-F 3G1 o długości 1m, zakończony złączem kablowym THB.391.R4A.L. Montaż przewodów należy przeprowadzić zgodnie z załączoną instrukcją. Do podłączenia w odpowiednio dobranej puszce elektroinstalacyjnej. Maksymalne obciążenie oprawy 2000kg. Uwaga: na powierzchni szklanej w punkcie środkowym, osiągane są temperatury robocze zgodne z normą 60598 (temperatura otoczenia 15°C)
Typ źródła światła	Lampa Led GU10 36D Wymiany żarówki w okresie gwarancji może dokonywać jedynie autoryzowany serwis lub producent.
Sterowanie światłem	Oprawa ściemnialna fazowo TRAILING EDGE (TE) - LEADING EDGE (LE)
Waga oprawy netto / brutto	1,05kg / 1,55kg
Wymiary pudełka [cm]	16,5cm x 16,5cm x 21,5cm
Wymiary oprawy [cm]	13cm x 13cm x 15,7cm

Dane techniczne

Lampa LED GU10	Philips MASTER LED ExpertColor 5.5-50W GU10 930 36D (Karta Produktu)
Sterowanie zewnętrzne	Ściemnianie fazowe LED GU10 E27 (Instrukcja obsługi)
Moc źródła światła	5,3W
Moc oprawy	5,5W
Strumień źródła światła	375lm
Strumień świetlny oprawy	294lm
Efektywność oprawy	53,5lm/W
ULOR	100%
Barwa LED	3000K
Chromatyczność LED	SDCM3
CRI	90
L70TM-21 [wg LM-80]	>40 000h
Współczynnik mocy oprawy	PF 0,85
Ta znamionowa otoczenia	+25°C

Ten produkt zawiera źródło światła o klasie efektywności energetycznej A G / EPREL

Do oprawy, aby uzyskać światło przysłonięte od góry, można zamontować przysłonę kwadratową, art.141xx0009.

Ocena BUG	B0-U3-G0

Akcesoria sprzedawane oddzielnie

145ZX0009	Puszka podłączeniowa
146ZX0009	Puszka podłączeniowa

Części zamienne

06155100	Klosz - zestaw serwisowy
08155100	Uszczelka.
46102508	Lampa LED GU10.

Norlys S.A..
Zawiszy Czarnego 7
33-300 Nowy Sącz
Poland
+48 18 444 2 111
norlys@norlys.pl

TÜVRheinland CERTIFIED
Management System ISO 9001:2015 IATF 16949:2016
www.tuv.com ID 9108651873

PCC Cert CERTYFIKAT ISO 14001

RoHS 2011/65/UE

Przed rozpoczęciem montażu, należy zapoznać się z instrukcją dołączoną do oprawy.
Ze względu na dynamiczny rozwój technologii oświetleniowej, dodatkowych informacji udzielamy na życzenie klienta.
Informacje zalecanych źródeł światła na podstawie danych producentów. Nie odpowiadamy za kompletność
i ważność oferty, dlatego odsyłamy do obowiązujących informacji technicznych producentów źródeł światła.
Kondensacja, która może występować w oprawach, jest zjawiskiem naturalnym i nie wpływa na pogorszenie jakości oprawy.

RENA 1551

Pliki do pobrania

Pliki fotometryczne LDT	Pliki fotometryczne IES
Instrukcja montażu	Pliki BIM ArchiCAD

Tabela indeksów

Indeks	Kolor	RAL
1551ST0018	STAL NIERDZEWNA	-

Pozostałe kolory wg wzornika "Colors Template" - na zamówienie, po uzgodnieniu z Działem Handlowym firmy Norlys.

Norlys S.A..
Zawiszy Czarnego 7
33-300 Nowy Sącz
Poland
+48 18 444 2 111
norlys@norlys.pl

Przed rozpoczęciem montażu, należy zapoznać się z instrukcją dołączoną do oprawy.
Ze względu na dynamiczny rozwój technologii oświetleniowej, dodatkowych informacji udzielamy na życzenie klienta.
Informacje zalecanych źródeł światła na podstawie danych producentów. Nie odpowiadamy za kompletność
i ważność oferty, dlatego odsyłamy do obowiązujących informacji technicznych producentów źródeł światła.
Kondensacja, która może występować w oprawach, jest zjawiskiem naturalnym i nie wpływa na pogorszenie jakości oprawy.