NORLYS LILLEHAMMER 1584

AC 220-240V 50-60Hz | IP 65 | IK 08 | LED | DIM

Lillehammer
1584XX0017
27.11.2026 v.17.7
www.norlys.pl



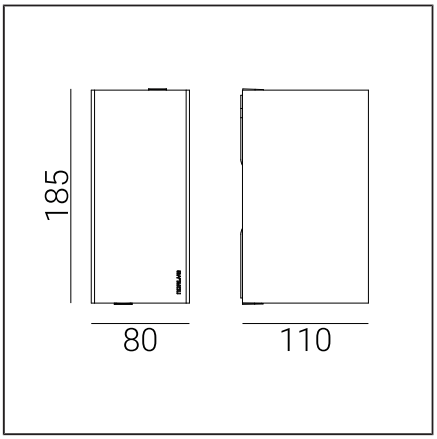

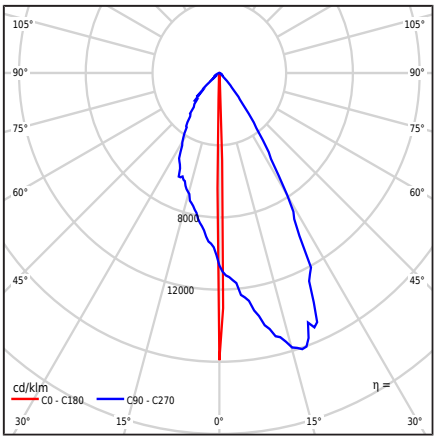

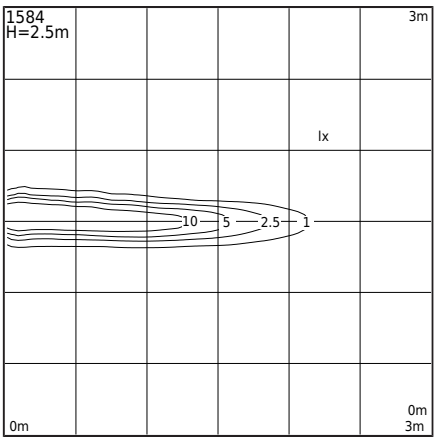

Typ Oprawy

Rodzaj oprawy	Oprawa ścienna.
Bryła fotometryczna	Światło jednostronne: o kącie 4° w dół.
Charakterystyka oprawy	Oprawa o szerokim zakresie zastosowania między innymi do oświetlenia: powierzchni ścian, elewacji oraz innych koncepcji architektonicznych.

Informacje o oprawie

Materiały	Odlew aluminiowy malowany proszkowo. Klosz- szkło bezpieczne, optyczne. Uszczelka silikonowa. Dławnica EPDM.
Sposób montażu	Mocowanie oprawy: 2 otwory ø5mm rozstaw 45x130mm. Zgodnie z dołączoną instrukcją montażu.
Przyłącze	Zaciski podłączeniowe: max 3x2,5mm², możliwość podłączenia oprawy w pętle max 3x1,5mm². Przewód w oponie okrągłej o średnicy w zakresie ø7...10,5 mm.
Typ źródła światła	Moduł LED, zasilacz elektroniczny Wymienne (tylko LED) źródło światła przez profesjonalny serwis. Wymienny osprzęt sterujący przez użytkownika końcowego.
Sterowanie światłem	Oprawa ściemnialna fazowo TRAILING EDGE (TE)
Waga oprawy netto / brutto	1,57kg / 1,72kg
Wymiary pudełka [cm]	21cm x 12,5cm x 10,5cm
Wymiary oprawy [cm]	18,5cm x 11cm x 8cm

Dane techniczne

Moduł LED	Cree DK180501 V8 JB2835 3V 3K (Karta Produktu)
Zasilacz	Tak
Trwałość zasilacza	50000h
Sterowanie zewnętrzne	Philips Xitanium TE (Instrukcja obsługi)
Moc źródła światła	2,8W
Moc oprawy	4W
Strumień źródła światła	504lm
Strumień świetlny oprawy	15lm
Efektywność oprawy	3,8lm/W
ULOR	0%
Barwa LED	3000K
Chromatyczność LED	SDCM3
Migotanie światła (Pst LM)	≤1
Efekt stroboskopowy (SVM)	≤0.4
CRI	80
L80TM-21 [wg LM-80]	>102 000h
L90 TM-21 [wg LM-80]	>52 600h
Współczynnik mocy oprawy	PF 0,9
Współczynnik THD	20%
Ta znamionowa otoczenia	+25°C
Ta zakresu pracy otoczenia	-20...+45°C

Ten produkt zawiera źródło światła o klasie efektywności energetycznej C / EPREL

Opcjonalnie oprawa dostępna także:
- dla innego koloru oprawy (zgodnie z paletą barw RAL)
Warunki sprzedaży oraz pozostałe informacje, po uzgodnieniu z Działem Handlowym firmy Norlys.

Prąd rozruchowy	1A/15,2µs
Ocena BUG	B0-U0-G0

Części zamienne

ZS1584zx0017	Zestaw naprawczy.

Pliki do pobrania

Pliki fotometryczne LDT	Pliki fotometryczne IES
Instrukcja montażu	Pliki BIM Revit
Pliki BIM ArchiCAD	

Norlys S.A..
Zawiszy Czarnego 7
33-300 Nowy Sącz
Poland
+48 18 444 2 111
norlys@norlys.pl

TÜVRheinland CERTIFIED — Management System ISO 9001:2015 IATF 16949:2016 — www.tuv.com ID 9108651873

PCC Cert CERTYFIKAT ISO 14001

RoHS 2011/65/UE

Przed rozpoczęciem montażu, należy zapoznać się z instrukcją dołączoną do oprawy.
Montaż oraz prace serwisowe, przeprowadza osoba z odpowiednimi upoważnieniami i kwalifikacjami, zgodnie z obowiązującymi przepisami.
Ze względu na dynamiczny rozwój technologii oświetleniowej, dodatkowych informacji udzielamy na życzenie klienta.
Kondensacja, która może występować w oprawach, jest zjawiskiem naturalnym i nie wpływa na pogorszenie jakości oprawy.

NORLYS LILLEHAMMER 1584



Lillehammer
1584XX0017
27.11.2026 v.17.7
www.norlys.pl

Tabela indeksów

Indeks	Kolor	RAL
1584AL0017	ALUMINIUM	9006
1584WH0017	BIAŁY	9003
1584BL0017	CZARNY	9005
1584GR0017	GRAFITOWY	7016

Pozostałe kolory wg wzornika "Colors Template" / RAL - na zamówienie, po uzgodnieniu z Działem Handlowym firmy Norlys.

Norlys S.A..
Zawiszy Czarnego 7
33-300 Nowy Sącz
Poland
+48 18 444 2 111
norlys@norlys.pl

TÜVRheinland CERTIFIED
Management System
ISO 9001:2015
IATF 16949:2016
www.tuv.com
ID 9108651873

PCC Cert
CERTYFIKAT
ISO 14001

RoHS
2011/65/UE

Przed rozpoczęciem montażu, należy zapoznać się z instrukcją dołączoną do oprawy.
Montaż oraz prace serwisowe, przeprowadza osoba z odpowiednimi upoważnieniami i kwalifikacjami, zgodnie z obowiązującymi przepisami.
Ze względu na dynamiczny rozwój technologii oświetleniowej, dodatkowych informacji udzielamy na życzenie klienta.
Kondensacja, która może występować w oprawach, jest zjawiskiem naturalnym i nie wpływa na pogorszenie jakości oprawy.