NORLYS RENA 1633

Rena 1633XX0018
16.09.2026 v.18.3
www.norlys.pl



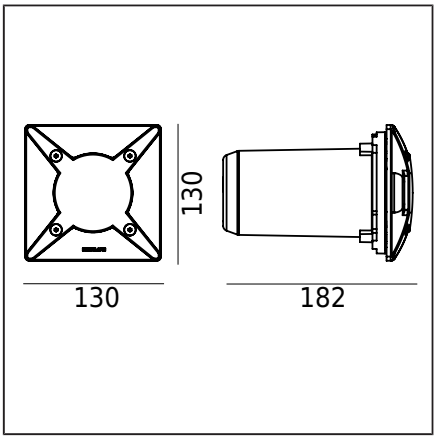

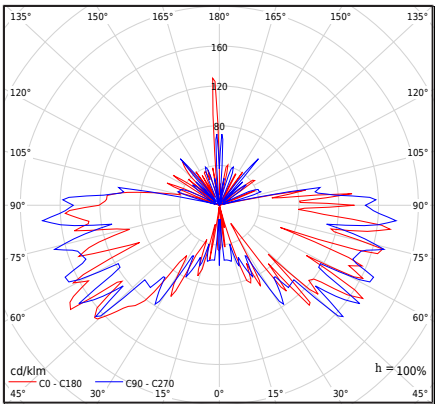

Typ Oprawy

Rodzaj oprawy	Oprawa wbudowana w podłoże.
Bryła fotometryczna	Czterostronny wylot światła przysłonięty od góry.
Charakterystyka oprawy	Oprawa orientacyjna, po której można jeździć pojazdami z oponami pneumatycznymi. Opraw nie należy stosować na pasach ruchu kołowego, gdzie byłyby narażone na obciążenia poziome na skutek gwałtownego hamowania, przyśpieszania i zmiany kierunku jazdy.

Informacje o oprawie

Materiały	Odlew aluminiowy malowany proszkowo. Klosz- poliwęglan satynowany, stabilizowany UV. Uszczelka silikonowa. Dławnica mosiężna niklowana.
Sposób montażu	Mocowanie oprawy: 3 otwory ø4,5mm, na średnicy ø100mm co 120° do dołączonej puszki osadzonej zgodnie z załączoną instrukcją lub odpowiednio przygotowanego otworu w drewnie (patrz instrukcja montażu). Pozostałe akcesoria należy dokupić oddzielnie
Przyłącze	Oprawa wyposażona w przewód typu H05BQ-F 3G1 o długości 1m, zakończony złączem kablowym THB.391.R4A.L. Montaż przewodów należy przeprowadzić zgodnie z załączoną instrukcją. Maksymalne obciążenie oprawy 1000kg.
Typ źródła światła	Lampa Led GU10 PAR16 Wymiany żarówki w okresie gwarancji może dokonywać jedynie autoryzowany serwis lub producent.
Sterowanie światłem	Oprawa ściemnialna fazowo TRAILING EDGE (TE) - LEADING EDGE (LE)
Waga oprawy netto / brutto	1,05kg / 1,55kg
Wymiary pudełka [cm]	16,5cm x 16,5cm x 21,5cm
Wymiary oprawy [cm]	13cm x 13cm x 15,7cm

Dane techniczne

Lampa LED GU10	Philips MASTER LED ExpertColor 5.5-50W GU10 930 36D (Karta Produktu)
Sterowanie zewnętrzne	Ściemnianie fazowe LED GU10 E27 (Instrukcja obsługi)
Moc źródła światła	5,5W
Moc oprawy	5,5W
Strumień źródła światła	375lm
Strumień świetlny oprawy	13lm
Efektywność oprawy	2,4lm/W
ULOR	100%
Barwa LED	3000K
Chromatyczność LED	SDCM3
CRI	90
L70TM-21 [wg LM-80]	>40 000h
Współczynnik mocy oprawy	PF 0,85
Ta znamionowa otoczenia	+25°C
Ten produkt zawiera źródło światła o klasie efektywności energetycznej G / EPREL	
Ocena BUG	B0-U2-G0

Akcesoria sprzedawane oddzielnie

145ZX0009	Puszka podłączeniowa
146ZX0009	Puszka podłączeniowa

Części zamienne

06155010	Klosz - zestaw serwisowy
08155001	Uszczelka.
915500111	Front oprawy.

Pliki do pobrania

Pliki fotometryczne LDT	Pliki fotometryczne IES
Instrukcja montażu	Pliki BIM ArchiCAD

Norlys S.A..
Zawiszy Czarnego 7
33-300 Nowy Sącz
Poland
+48 18 444 2 111
norlys@norlys.pl

Management System ISO 9001:2015 IATF 16949:2016 TÜVRheinland CERTIFIED www.tuv.com ID 9108651873

PCC Cert CERTYFIKAT ISO 14001

RoHS 2011/65/UE

Przed rozpoczęciem montażu, należy zapoznać się z instrukcją dołączoną do oprawy.
Ze względu na dynamiczny rozwój technologii oświetleniowej, dodatkowych informacji udzielamy na życzenie klienta.
Kondensacja, która może występować w oprawach, jest zjawiskiem naturalnym i nie wpływa na pogorszenie jakości oprawy.

NORLYS RENA 1633



Tabela indeksów

Indeks	Kolor	RAL
1633BL0018	CZARNY	9005
1633GR0018	GRAFITOWY	7016

Pozostałe kolory wg wzornika "Colors Template" - na zamówienie, po uzgodnieniu z Działem Handlowym firmy Norlys.

Norlys S.A..
Zawiszy Czarnego 7
33-300 Nowy Sącz
Poland
+48 18 444 2 111
norlys@norlys.pl

TÜVRheinland CERTIFIED
Management System
ISO 9001:2015
IATF 16949:2016
www.tuv.com
ID 9108651873

PCC Cert
CERTYFIKAT
ISO 14001

RoHS
2011/65/UE

Przed rozpoczęciem montażu, należy zapoznać się z instrukcją dołączoną do oprawy.
Ze względu na dynamiczny rozwój technologii oświetleniowej, dodatkowych informacji udzielamy na życzenie klienta.
Kondensacja, która może występować w oprawach, jest zjawiskiem naturalnym i nie wpływa na pogorszenie jakości oprawy.