NORLYS SANDVIK DOWN 1740

IP 65 | IK 08 | GU10 | AC 220-240V 50-60Hz

Sandvik Down
1740XX0009
22.09.2026 v.09.16
www.norlys.pl

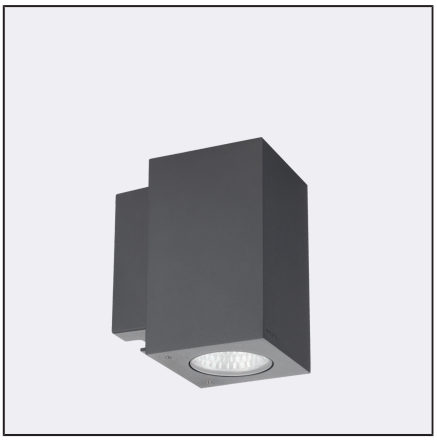

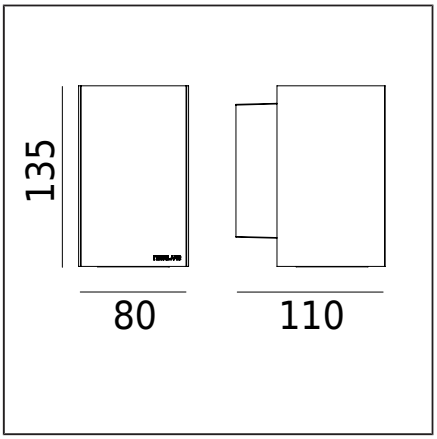

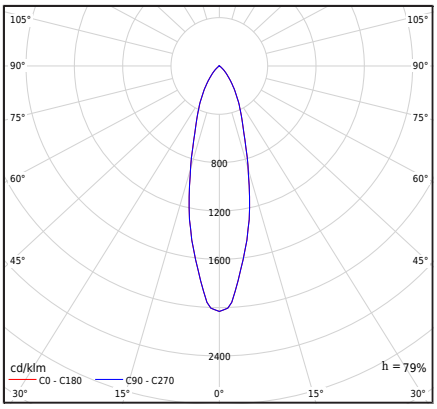

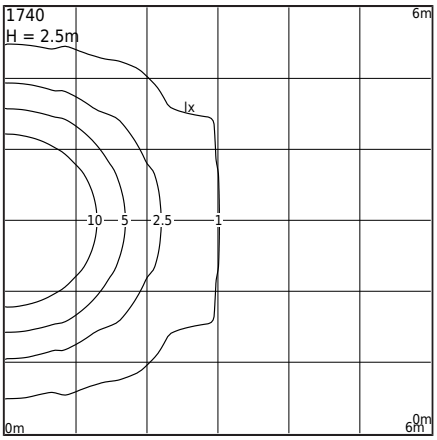

Typ Oprawy

Rodzaj oprawy	Oprawa ścienna.
Bryła fotometryczna	Światło jednostronne: ukierunkowane w dół o kącie 25D
Charakterystyka oprawy	Oprawa ścienna o klasycznym wzornictwie. Do oświetlenia terenów prywatnych i stref publicznych.

Informacje o oprawie

Materiały	Odlew aluminiowy malowany proszkowo. Klosz- szkło bezpieczne, przeźroczyste. Uszczelka silikonowa. Dławnica EPDM.
Sposób montażu	Mocowanie oprawy: 2 otwory ø 4,5 mm, rozstaw 37 mm x 80 mm.
Przyłącze	Zaciski podłączeniowe: max 3x2,5mm², możliwość podłączenia oprawy w pętle max 3x1,5mm². Przewód w oponie okrągłej o średnicy ø7...10,5mm.
Typ źródła światła	Lampa GU10 Wymienne źródło światła przez użytkownika końcowego.
Waga oprawy netto / brutto	1,05kg / 1,15kg
Wymiary pudełka [cm]	12cm x 8,5cm x 13,5cm

Dane techniczne

Lampa LED GU10	PAR16
Moc źródła światła	max 4W
ULOR	0%
Ta znamionowa otoczenia	+25°C
Ta zakresu pracy otoczenia	-20...+45°C
Ten produkt zawiera źródło światła o klasie efektywności energetycznej	A-G
Ocena BUG	B0-U0-G0

Akcesoria sprzedawane oddzielnie

131XX0009	Uchwyt narożny

Pliki do pobrania

Pliki fotometryczne LDT	Pliki fotometryczne IES
Instrukcja montażu	

Tabela indeksów

Indeks	Kolor	RAL
1740AL0009	ALUMINIUM	9006
1740WH0009	BIAŁY	9003
1740BL0009	CZARNY	9005
1740GR0009	GRAFITOWY	7016

Pozostałe kolory wg wzornika "Colors Template" / RAL - na zamówienie, po uzgodnieniu z Działem Handlowym firmy Norlys.

Norlys S.A..
Zawiszy Czarnego 7
33-300 Nowy Sącz
Poland
+48 18 444 2 111
norlys@norlys.pl

TÜVRheinland CERTIFIED
Management System ISO 9001:2015 IATF 16949:2016
www.tuv.com ID 9108651873

PCC cert CERTYFIKAT ISO 14001

RoHS 2011/65/UE

Przed rozpoczęciem montażu, należy zapoznać się z instrukcją dołączoną do oprawy.
Ze względu na dynamiczny rozwój technologii oświetleniowej, dodatkowych informacji udzielamy na życzenie klienta.
Informacje zalecanych źródeł światła na podstawie danych producentów. Nie odpowiadamy za kompletność i ważność oferty, dlatego odsyłamy do obowiązujących informacji technicznych producentów źródeł światła.
Kondensacja, która może występować w oprawach, jest zjawiskiem naturalnym i nie wpływa na pogorszenie jakości oprawy.