NORLYS LOFOTEN DOWN 1949

AC 220-240V 50-60Hz | IP 44 | E27

Lofoten Down
1949XX0009
16.09.2026 v.09.9
www.norlys.pl



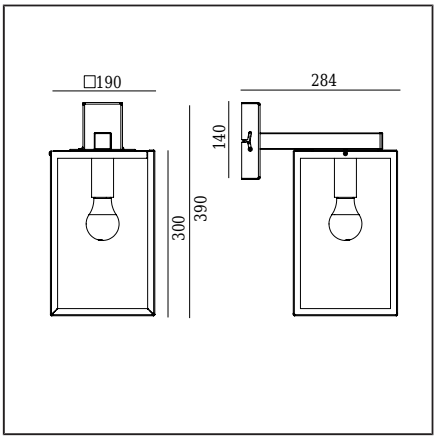

Typ Oprawy

Rodzaj oprawy	Oprawa ścienna na ramieniu.
Bryła fotometryczna	Światło odkryte
Charakterystyka oprawy	Oprawa o klasycznym i prostym wzornictwie do ogólnego zastosowania. Doskonała do oświetlenia tarasów, wejść, altan i innych koncepcji architektonicznych. Możliwość zamontowania oprawy, jako kinkiet skierowany w dół. Możliwość mocowania oprawy na narożnikach.

Informacje o oprawie

Materiały	Stal cynkowana galwanicznie i malowana proszkowo. Klosz- szkło bezpieczne, przeźroczyste.
Sposób montażu	Mocowanie oprawy: 2 otwory owalne 5x10mm, rozstaw 35mm. Pozostałe akcesoria należy dokupić oddzielnie
Przyłącze	Zaciski podłączeniowe: max 2x2,5mm², możliwość podłączenia oprawy w pętle max 2x1,5mm². Przewód w oponie okrągłej o średnicy ø7...10,5mm.
Typ źródła światła	Lampa E27 A55...A60 Wymienne źródło światła przez użytkownika końcowego.
Waga oprawy netto / brutto	4,15kg / 5,28kg
Wymiary pudełka [cm]	33cm x 22cm x 44cm

Dane techniczne

Lampa E27	LED A55...67
Moc źródła światła	LED max 11W
Moc oprawy	LED max 11W
Ta znamionowa otoczenia	+25°C
Ta zakresu pracy otoczenia	-20...+45°C

Pliki do pobrania

Instrukcja montażu

Tabela indeksów

Indeks	Kolor	RAL
1949BL0009	CZARNY	9005

Pozostałe kolory wg wzornika "Colors Template" - na zamówienie, po uzgodnieniu z Działem Handlowym firmy Norlys.

Norlys S.A..
Zawiszy Czarnego 7
33-300 Nowy Sącz
Poland
+48 18 444 2 111
norlys@norlys.pl

TÜVRheinland CERTIFIED
Management System ISO 9001:2015 IATF 16949:2016
www.tuv.com ID 9108651873
PCC cert CERTYFIKAT ISO 14001
RoHS 2011/65/UE