NORLYS VOSS 1954

AC 220-240V 50-60Hz | IP 54 | IK 06 | LED | No Dim

Voss 1954XX0D09
24.11.2026 v.09.4
www.norlys.pl



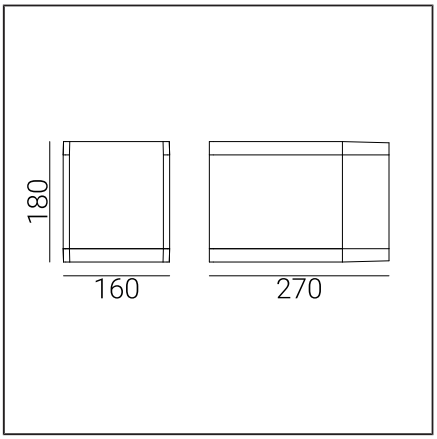

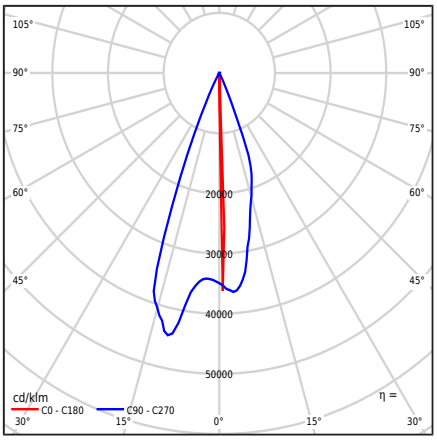

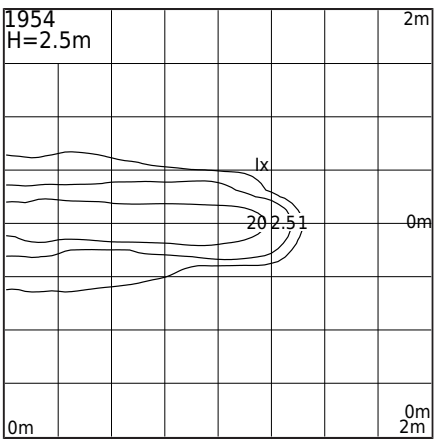

Typ Oprawy

Rodzaj oprawy	Oprawa ścienna.
Bryła fotometryczna	Światło jednostronne: o kącie 4° w dół.
Charakterystyka oprawy	Oprawa o szerokim zakresie zastosowania między innymi do oświetlenia: powierzchni ścian i elewacji oraz innych koncepcji architektonicznych.

Informacje o oprawie

Materiały	Odlew aluminiowy malowany proszkowo. Klosz- szkło bezpieczne, przeźroczyste. Uszczelka silikonowa. Dławnica EPDM.
Sposób montażu	Mocowanie oprawy: 2 otwory ø7mm, rozstaw 100x80mm.
Przyłącze	Zaciski podłączeniowe: max 3x2,5mm², możliwość podłączenia oprawy w pętle max 3x1,5mm². Przewód w oponie okrągłej o średnicy ø7...10,5mm.
Typ źródła światła	Moduł LED, zasilacz elektroniczny Wymienne (tylko LED) źródło światła przez profesjonalny serwis. Wymienny osprzęt sterujący za pomocą profesjonalnego serwisu.
Sterowanie światłem	Oprawa nieściemnialna
Waga oprawy netto / brutto	4,57kg / 5,03kg
Wymiary pudełka [cm]	22,5cm x 19,5cm x 32cm
Wymiary oprawy [cm]	18cm x 16cm x 27cm

Dane techniczne

Moduł LED	Cree DK180501 V3 JK3030 3V 3K (Karta Produktu)
Zasilacz	Tak
Trwałość zasilacza	50000h
Moc źródła światła	4,5W
Moc oprawy	6,4W
Strumień źródła światła	629lm
Strumień świetlny oprawy	55lm
Efektywność oprawy	8,6lm/W
ULOR	0%
Barwa LED	3000K
Chromatyczność LED	SDCM3
CRI	80
L80TM-21 [wg LM-80]	102 000h
L90 TM-21 [wg LM-80]	52 600h
Zagrożenie fotobiologiczne LED	RG1
Współczynnik mocy oprawy	PF >0,90
Współczynnik THD	<20%
Ta znamionowa otoczenia	+25°C
Ta zakresu pracy otoczenia	-20...+45°C

Ten produkt zawiera źródło światła o klasie efektywności energetycznej E / EPREL

Prąd rozruchowy	3,36A/36µs
Ocena BUG	B0-U0-G0

Części zamienne

ZS1954zx0D09	Zestaw naprawczy.

Pliki do pobrania

Pliki fotometryczne LDT	Pliki fotometryczne IES
Instrukcja montażu	Pliki BIM Revit
Pliki BIM ArchiCAD	

Tabela indeksów

Indeks	Kolor	RAL
1954AL0D09	ALUMINIUM	9006
1954GR0D09	GRAFITOWY	7016

Pozostałe kolory wg wzornika "Colors Template" / RAL - na zamówienie, po uzgodnieniu z Działem Handlowym firmy Norlys.

Norlys S.A..
Zawiszy Czarnego 7
33-300 Nowy Sącz
Poland
+48 18 444 2 111
norlys@norlys.pl

TÜVRheinland CERTIFIED Management System ISO 9001:2015 IATF 16949:2016 www.tuv.com ID 9108651873

PCC cert CERTYFIKAT ISO 14001

RoHS 2011/65/UE

Przed rozpoczęciem montażu, należy zapoznać się z instrukcją dołączoną do oprawy.
Ze względu na dynamiczny rozwój technologii oświetleniowej, dodatkowych informacji udzielamy na życzenie klienta.
Kondensacja, która może występować w oprawach, jest zjawiskiem naturalnym i nie wpływa na pogorszenie jakości oprawy.