NORLYS LOFOTEN 1960

AC 220-240V 50-60Hz | IP 44 | E27

Lofoten
1960XX0009
16.09.2026 v.09.11
www.norlys.pl



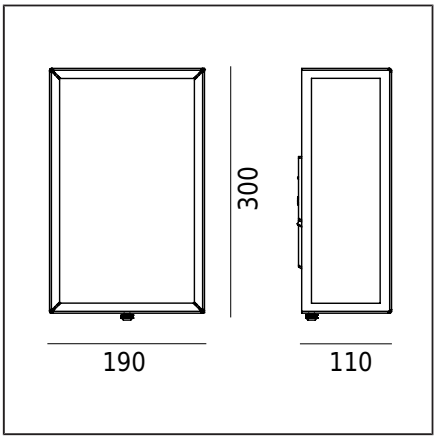

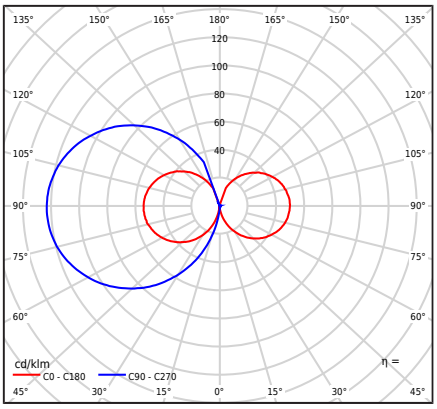

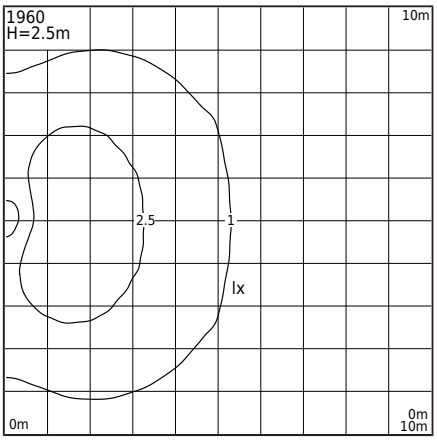

Typ Oprawy

Rodzaj oprawy	Oprawa ścienna.
Bryła fotometryczna	Światło odkryte
Charakterystyka oprawy	Oprawa o klasycznym i prostym wzornictwie do ogólnego zastosowania. Doskonała do oświetlenia tarasów, wejść, altan i innych założeń architektonicznych.

Informacje o oprawie

Materiały	Stal malowana proszkowo. Klosz- tworzywo sztuczne PMMA w kolorze mlecznym. Uszczelka silikonowa. Dławnica EPDM.
Sposób montażu	Mocowanie oprawy: 3 otwory ø5mm rozstaw 80x105mm.
Przyłącze	Zaciski podłączeniowe: max 2x2,5mm², możliwość podłączenia oprawy w pętle max 2x1,5mm². Przewód w oponie okrągłej o średnicy ø7...10,5mm.
Typ źródła światła	Lampa E27 A55...A60 Wymienne źródło światła przez użytkownika końcowego.
Waga oprawy netto / brutto	2,89kg / 3,25kg
Wymiary pudełka [cm]	23cm x 15cm x 33cm
Wymiary oprawy [cm]	19cm x 11cm x 30cm

Dane techniczne

Lampa E27	LED A55...67
Moc źródła światła	LED max 11W
Moc oprawy	LED max 11W
ULOR	50%
Ta znamionowa otoczenia	+25°C
Ta zakresu pracy otoczenia	-20...+45°C

Pliki do pobrania

Pliki fotometryczne LDT	Pliki fotometryczne IES
Instrukcja montażu	

Tabela indeksów

Indeks	Kolor	RAL
1960BL0009	CZARNY	9005

Pozostałe kolory wg wzornika "Colors Template" - na zamówienie, po uzgodnieniu z Działem Handlowym firmy Norlys.

Norlys S.A..
Zawiszy Czarnego 7
33-300 Nowy Sącz
Poland
+48 18 444 2 111
norlys@norlys.pl

TÜVRheinland CERTIFIED — Management System ISO 9001:2015 IATF 16949:2016 — www.tuv.com ID 9108651873

PCC cert CERTYFIKAT ISO 14001

RoHS 2011/65/UE

Przed rozpoczęciem montażu, należy zapoznać się z instrukcją dołączoną do oprawy.
Ze względu na dynamiczny rozwój technologii oświetleniowej, dodatkowych informacji udzielamy na życzenie klienta.
Informacje zalecanych źródeł światła na podstawie danych producentów. Nie odpowiadamy za kompletność i ważność oferty, dlatego odsyłamy do obowiązujących informacji technicznych producentów źródeł światła.
Kondensacja, która może występować w oprawach, jest zjawiskiem naturalnym i nie wpływa na pogorszenie jakości oprawy."