NORLYS MOLDE 1971

AC 220-240V 50-60Hz | IP 54 | IK 07 | LED | No Dim

Molde 1971XX0009
25.11.2026 v.09.20
www.norlys.pl

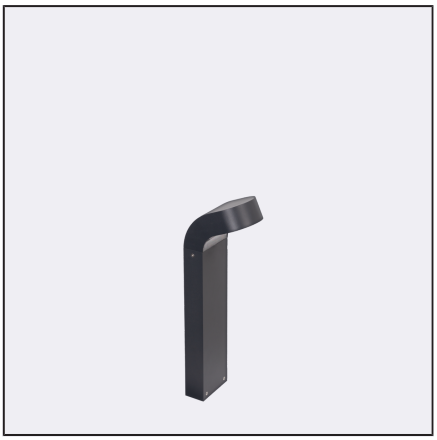

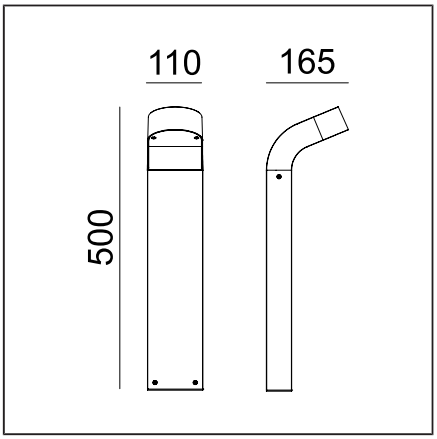

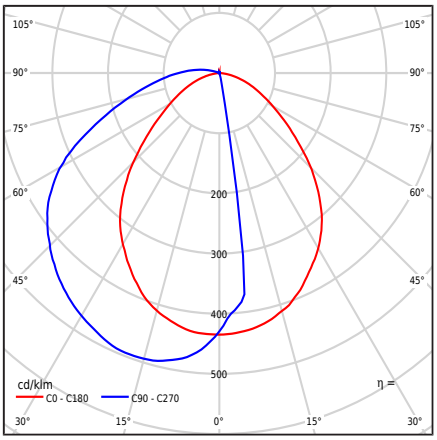

Typ Oprawy

Rodzaj oprawy	Oprawa słupkowa.
Bryła fotometryczna	Światło rozproszone przysłonięte od góry.
Charakterystyka oprawy	Oprawa o współczesnym wzornictwie. Do oświetlenia terenów prywatnych, parkowych oraz innych koncepcji architektonicznych.

Informacje o oprawie

Materiały	Odlew aluminiowy malowany proszkowo. Klosz- poliwęglan przeźroczysty ze strukturą, stabilizowany UV.
Sposób montażu	Mocowanie oprawy: 4 otwory ø7mm rozstaw 18x50mm. Zgodnie z dołączoną instrukcją montażu. Pozostałe akcesoria należy dokupić oddzielnie
Przyłącze	Zaciski podłączeniowe: max 4x4mm², możliwość podłączenia oprawy w pętle max 4x2,5mm². Przewód w oponie okrągłej o średnicy: ø4...8mm, ø8...12mm lub ø10...13,6mm
Typ źródła światła	Moduł LED zintegrowany AC, czujnik ruchu typu MD PIR Wymienne (tylko LED) źródło światła przez profesjonalny serwis.
Sterowanie światłem	Oprawa wyposażona w czujnik ruchu typu MD PIR, z wyłącznikiem zmierzchowym i podtrzymaniem ruchu. Zaprogramowany na: maksymalny zasięg działania, czas świecenia 1 minuta, zmierzch 10lux.
Waga oprawy netto / brutto	1,48kg / 1,8kg
Wymiary pudełka [cm]	17cm x 12cm x 51cm
Wymiary oprawy [cm]	16,5cm x 11cm x 50cm

Dane techniczne

Moduł LED	Lumens EDC 57C 8W xxx 230V F201 3K (Karta Produktu)
Sterowanie zewnętrzne	Czujnik ruchu MD PIR ESYLUX MD-C 360I/6 mini (Instrukcja obsługi)
Moc źródła światła	8W
Moc oprawy	8,2W
Strumień źródła światła	743lm
Strumień świetlny oprawy	386lm
Efektywność oprawy	47,1lm/W
ULOR	2%
Barwa LED	3000K
Chromatyczność LED	SDCM3
CRI	80
L70TM-21 [wg LM-80]	>55 000h
Współczynnik mocy oprawy	PF 0,95
Ta znamionowa otoczenia	+25°C
Ta zakresu pracy otoczenia	-20...+45°C

Ten produkt zawiera źródło światła o klasie efektywności energetycznej F / EPREL

Opcjonalnie oprawa dostępna także:
- dla barwy LED 2700K [1/1]
- dla innego koloru oprawy (zgodnie z paletą barw RAL)
- dla innej wysokości oprawy (nie mniejszej jak 55cm)
- możliwość zaprogramowania czujnika ruchu na inne parametry

Warunki sprzedaży oraz pozostałe informacje, po uzgodnieniu z Działem Handlowym firmy Norlys.

Prąd rozruchowy	35mA / 60ms
Ocena BUG	"B0-U1-G0"

Akcesoria sprzedawane oddzielnie

1907ZX0009	Kotwa do zabetonowania
3090GA0009	Adapter montażowy
1909GA0010	Adapter do fundamentu betonowego
3081XX0009	Adapter montażowy
1906ZX0009	Adapter montażowy
1908GA0009	Kotwa do gruntu

Części zamienne

ZS PIR 0919730001	Zestaw naprawczy.
ZS1971zx0009	Zestaw naprawczy.

Norlys S.A..
Zawiszy Czarnego 7
33-300 Nowy Sącz
Poland
+48 18 444 2 111
norlys@norlys.pl

TÜVRheinland CERTIFIED — Management System ISO 9001:2015 IATF 16949:2016 — www.tuv.com ID 9108651873

PCC cert CERTYFIKAT ISO 14001

RoHS 2011/65/UE

Przed rozpoczęciem montażu, należy zapoznać się z instrukcją dołączoną do oprawy.
Montaż oraz prace serwisowe, przeprowadza osoba z odpowiednimi upoważnieniami i kwalifikacjami, zgodnie z obowiązującymi przepisami.
Ze względu na dynamiczny rozwój technologii oświetleniowej, dodatkowych informacji udzielamy na życzenie klienta.
Kondensacja, która może występować w oprawach, jest zjawiskiem naturalnym i nie wpływa na pogorszenie jakości oprawy.

MOLDE 1971

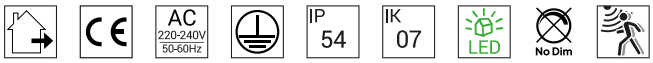

Pliki do pobrania

Pliki fotometryczne LDT	Pliki fotometryczne IES
Instrukcja montażu	

Tabela indeksów

Indeks	Kolor	RAL
1971AL0009	ALUMINIUM	9006
1971GR0009	GRAFITOWY	7016

Pozostałe kolory wg wzornika "Colors Template" / RAL - na zamówienie, po uzgodnieniu z Działem Handlowym firmy Norlys.

Norlys S.A..
Zawiszy Czarnego 7
33-300 Nowy Sącz
Poland
+48 18 444 2 111
norlys@norlys.pl

TÜVRheinland CERTIFIED
Management System
ISO 9001:2015
IATF 16949:2016
www.tuv.com
ID 9108651873

PCC Cert
CERTYFIKAT
ISO 14001

RoHS
2011/65/UE

Przed rozpoczęciem montażu, należy zapoznać się z instrukcją dołączoną do oprawy.
Montaż oraz prace serwisowe, przeprowadza osoba z odpowiednimi upoważnieniami i kwalifikacjami, zgodnie z obowiązującymi przepisami.
Ze względu na dynamiczny rozwój technologii oświetleniowej, dodatkowych informacji udzielamy na życzenie klienta.
Kondensacja, która może występować w oprawach, jest zjawiskiem naturalnym i nie wpływa na pogorszenie jakości oprawy.