NORLYS STOCKHOLM 2017

AC 220-240V 50-60Hz | IP 54 | E27

Stockholm
2017XX0010
16.09.2026 v.10.1
www.norlys.pl



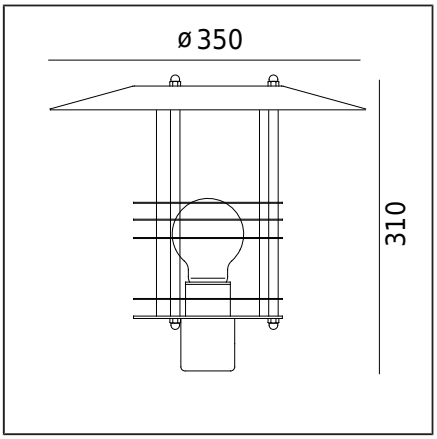

Typ Oprawy

Rodzaj oprawy	Oprawa słupowa (lekka konstrukcja).
Bryła fotometryczna	Światło odkryte
Charakterystyka oprawy	Oprawa o skandynawskim wzornictwie. Do oświetlenia ogrodów, parków i innych koncepcji architektonicznych.

Informacje o oprawie

Materiały	Stal cynkowana ogniowo. Stal cynkowana ogniowo i malowana proszkowo. Klosz- tworzywo sztuczne PMMA przeźroczyste.
Sposób montażu	Mocowanie oprawy: oprawa dostosowana do słupa Ø50mm
Przyłącze	Przewód H03V2V2H2-F 2x0,75 o długości 2,4m do podłączenia wewnątrz słupa oświetleniowego (w odpowiednio dobranej puszcze elektroinstalacyjnej).
Typ źródła światła	Lampa E27 A55...A60 Wymienne źródło światła przez użytkownika końcowego.
Wymiary oprawy [cm]	35cm x 35cm x 31cm

Dane techniczne

Lampa E27	LED A55..60
Moc źródła światła	LED max 9W
Moc oprawy	LED max 9W
Ta znamionowa otoczenia	+25°C
Ta zakresu pracy otoczenia	-20...+45°C

Części zamienne

06281002	Klosz - zestaw serwisowy
08281001	Uszczelka.

Pliki do pobrania

Instrukcja montażu

Tabela indeksów

Indeks	Kolor	RAL
2017GA0010	OCYNK OGNIOWY	-

Pozostałe kolory wg wzornika "Colors Template" - na zamówienie, po uzgodnieniu z Działem Handlowym firmy Norlys.

Norlys S.A..
Zawiszy Czarnego 7
33-300 Nowy Sącz
Poland
+48 18 444 2 111
norlys@norlys.pl

TÜVRheinland CERTIFIED Management System ISO 9001:2015 IATF 16949:2016 www.tuv.com ID 9108651873

PCC Cert CERTYFIKAT ISO 14001

RoHS 2011/65/UE

Przed rozpoczęciem montażu, należy zapoznać się z instrukcją dołączoną do oprawy.
Ze względu na dynamiczny rozwój technologii oświetleniowej, dodatkowych informacji udzielamy na życzenie klienta.
Informacje zalecanych źródeł światła na podstawie danych producentów. Nie odpowiadamy za kompletność i ważność oferty, dlatego odsyłamy do obowiązujących informacji technicznych producentów źródeł światła.
Kondensacja, która może występować w oprawach, jest zjawiskiem naturalnym i nie wpływa na pogorszenie jakości oprawy.