NORLYS NIDAROS 2120

Nidaros 2120XX0010
24.11.2026 v.10.6
www.norlys.pl



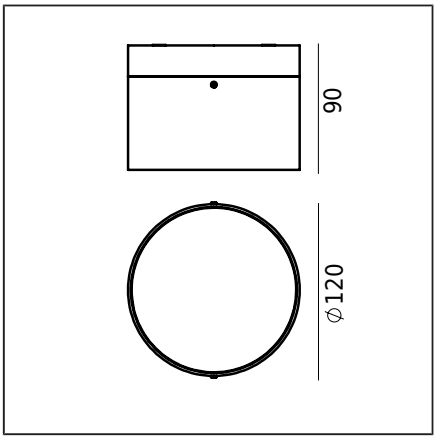

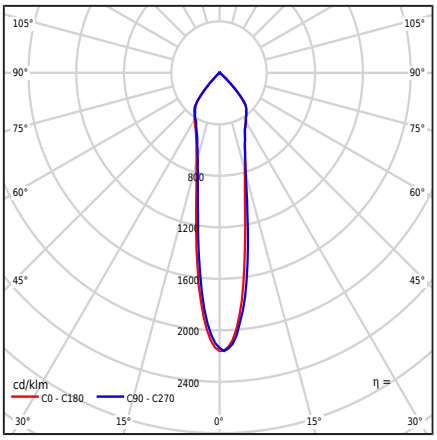

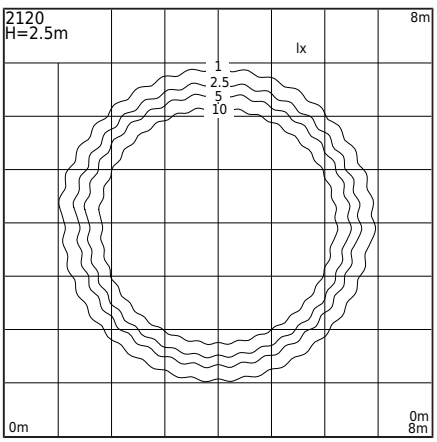

Typ Oprawy

Rodzaj oprawy	Oprawa sufitowa.
Bryła fotometryczna	Światło jednostronne: o kącie 24° w dół.
Charakterystyka oprawy	Oprawa o szerokim zakresie zastosowania mocowana do poziomych powierzchni, między innymi do oświetlenia: powierzchni ścian i elewacji oraz innych koncepcji architektonicznych.

Informacje o oprawie

Materiały	Odlew aluminiowy malowany proszkowo. Klosz- szkło bezpieczne, przeźroczyste. Uszczelka silikonowa.
Sposób montażu	Mocowanie oprawy: 2 otwory. Zgodnie z dołączoną instrukcją.
Przyłącze	Zaciski podłączeniowe: max 3x2,5mm², możliwość podłączenia oprawy w pętle max 1,5 mm². Przewód w oponie okrągłej o średnicy ø7...10,5mm.
Typ źródła światła	Moduł LED zintegrowany AC Wymienne (tylko LED) źródło światła przez profesjonalny serwis.
Sterowanie światłem	Oprawa ściemnialna fazowo TRAILING EDGE (TE) - LEADING EDGE (LE)
Waga oprawy netto / brutto	0,95kg / 1kg
Wymiary pudełka [cm]	12cm x 13cm x 13cm
Wymiary oprawy [cm]	9cm x 12cm x 12cm

Dane techniczne

Moduł LED	Lumens EDC 57C 10W xxx 230V F201 3K (Karta Produktu)
Sterowanie zewnętrzne	Ściemnianie fazowe Lumens LED AC (Instrukcja obsługi)
Moc źródła światła	10W
Moc oprawy	10,7W
Strumień źródła światła	1051lm
Strumień świetlny oprawy	762lm
Efektywność oprawy	71,2lm/W
ULOR	0%
Barwa LED	3000K
Chromatyczność LED	SDCM3
CRI	80
L70TM-21 [wg LM-80]	>59 000h
Zagrożenie fotobiologiczne LED	RG1
Współczynnik mocy oprawy	PF 0,95
Ta znamionowa otoczenia	+25°C
Ta zakresu pracy otoczenia	-20...+45°C

Ten produkt zawiera źródło światła o klasie efektywności energetycznej A G E / EPREL

Opcjonalnie oprawa dostępna także:
- dla barwy LED 2700K [1/1]
- dla innego koloru oprawy (zgodnie z paletą barw RAL)

Warunki sprzedaży oraz pozostałe informacje, po uzgodnieniu z Działem Handlowym firmy Norlys.

Prąd rozruchowy	44mA / 60ms
Ocena BUG	B1-U1-G0

Akcesoria sprzedawane oddzielnie

3084XX0009	Dystans

Pliki do pobrania

Pliki fotometryczne LDT	Pliki fotometryczne IES
Instrukcja montażu	

Norlys S.A..
Zawiszy Czarnego 7
33-300 Nowy Sącz
Poland
+48 18 444 2 111
norlys@norlys.pl

Management System ISO 9001:2015 IATF 16949:2016 TÜVRheinland CERTIFIED www.tuv.com ID 9108651873

PCC cert CERTYFIKAT ISO 14001

RoHS 2011/65/UE

Przed rozpoczęciem montażu należy zapoznać się z instrukcją dołączoną do oprawy.
Ze względu na dynamiczny rozwój technologii oświetleniowej dodatkowych informacji udzielamy na życzenie klienta.
Kondensacja, która może występować w oprawach, jest zjawiskiem naturalnym i nie wpływa na pogorszenie jakości oprawy.

NIDAROS 2120



Tabela indeksów

Indeks	Kolor	RAL
2120AL0010	ALUMINIUM	9006
2120WH0010	BIAŁY	9003
2120BL0010	CZARNY	9005
2120GR0010	GRAFITOWY	7016

Pozostałe kolory wg wzornika "Colors Template" / RAL - na zamówienie, po uzgodnieniu z Działem Handlowym firmy Norlys.

Norlys S.A..
Zawiszy Czarnego 7
33-300 Nowy Sącz
Poland
+48 18 444 2 111
norlys@norlys.pl

TÜVRheinland CERTIFIED
Management System
ISO 9001:2015
IATF 16949:2016
www.tuv.com
ID 9108651873

PCC Cert
CERTYFIKAT
ISO 14001

RoHS
2011/65/UE

Przed rozpoczęciem montażu należy zapoznać się z instrukcją dołączoną do oprawy.
Ze względu na dynamiczny rozwój technologii oświetleniowej dodatkowych informacji udzielamy na życzenie klienta.
Kondensacja, która może występować w oprawach, jest zjawiskiem naturalnym i nie wpływa na pogorszenie jakości oprawy.