NORLYS NIDAROS 2121

Nidaros 2121XX0010
24.11.2026 v.10.9
www.norlys.pl

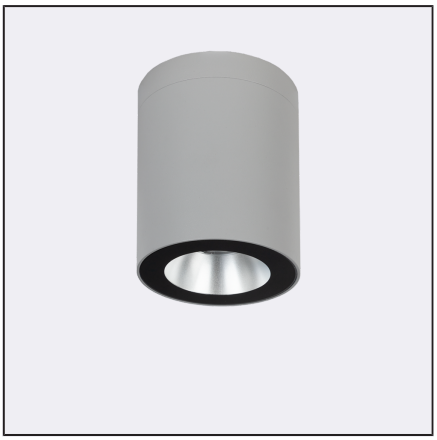

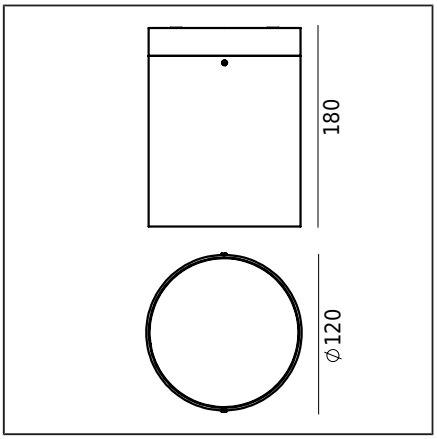

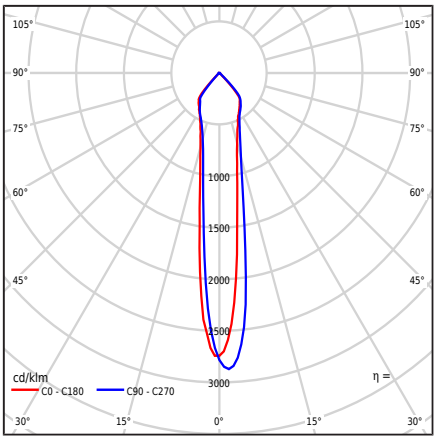

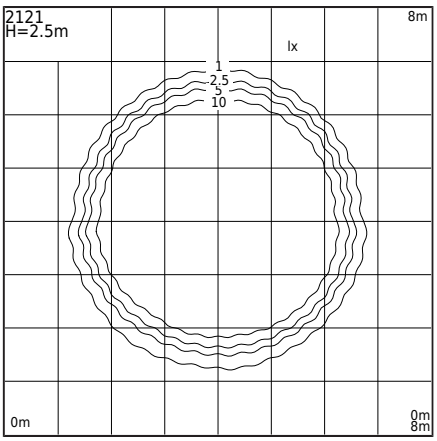

Typ Oprawy

Rodzaj oprawy	Oprawa sufitowa.
Bryła fotometryczna	Światło jednostronne: o kącie 24° w dół.
Charakterystyka oprawy	Oprawa o szerokim zakresie zastosowania mocowana do poziomych powierzchni, między innymi do oświetlenia: powierzchni ścian i elewacji oraz innych koncepcji architektonicznych.

Informacje o oprawie

Materiały	Odlew aluminiowy malowany proszkowo. Klosz- szkło bezpieczne, przeźroczyste.
Sposób montażu	Mocowanie oprawy: 2 otwory Zgodnie z dołączoną instrukcją.
Przyłącze	Zaciski podłączeniowe: max 3x2,5mm², możliwość podłączenia oprawy w pętle max 1,5mm². Przewód w oponie okrągłej o średnicy ø7...10,5mm.
Typ źródła światła	Moduł LED, zasilacz elektroniczny Wymienne (tylko LED) źródło światła przez profesjonalny serwis. Wymienny osprzęt sterujący za pomocą profesjonalnego serwisu.
Sterowanie światłem	Oprawa ściemnialna fazowo TRAILING EDGE (TE) - LEADING EDGE (LE)
Waga oprawy netto / brutto	1,47kg / 1,62kg
Wymiary pudełka [cm]	21cm x 13cm x 13cm
Wymiary oprawy [cm]	18cm x 12cm x 12cm

Dane techniczne

Moduł LED	Philips Fortimo SLM C 1203 L09 1619 G7 3K (Karta Produktu)
Zasilacz	Tak
Trwałość zasilacza	50000h
Sterowanie zewnętrzne	Dim. TRIAC (KGP) (Instrukcja obsługi)
Moc źródła światła	6,7W
Moc oprawy	8,3W
Strumień źródła światła	1051lm
Strumień świetlny oprawy	754lm
Efektywność oprawy	90,8lm/W
ULOR	0%
Barwa LED	3000K
Chromatyczność LED	SDCM3
Migotanie światła (Pst LM)	≤0.4
Efekt stroboskopowy (SVM)	≤0.1
CRI	80
L80B20 [wg LM-80]	>50 000h
L90B10 [wg LM-80]	>38 000h
Zagrożenie fotobiologiczne LED	RG1
Współczynnik mocy oprawy	PF 0,90
Współczynnik THD	15%
Ta znamionowa otoczenia	+25°C

Ten produkt zawiera źródło światła o klasie efektywności energetycznej D / EPREL

Opcjonalnie oprawa dostępna także:
- dla barwy LED 2700K [1/1]
- dla innego koloru oprawy (zgodnie z paletą barw RAL)

Warunki sprzedaży oraz pozostałe informacje, po uzgodnieniu z Działem Handlowym firmy Norlys.

Prąd rozruchowy	8A / 10µs
Ocena BUG	B1-U1-G0

Akcesoria sprzedawane oddzielnie

3084XX0009	Dystans

Części zamienne

ZS2121zx0009	Zestaw naprawczy.

Norlys S.A..
Zawiszy Czarnego 7
33-300 Nowy Sącz
Poland
+48 18 444 2 111
norlys@norlys.pl

Management System ISO 9001:2015 IATF 16949:2016 TÜVRheinland CERTIFIED www.tuv.com ID 9108651873

PCC cert CERTYFIKAT ISO 14001

RoHS 2011/65/UE

Przed rozpoczęciem montażu należy zapoznać się z instrukcją dołączoną do oprawy.
Ze względu na dynamiczny rozwój technologii oświetleniowej dodatkowych informacji udzielamy na życzenie klienta.
Kondensacja, która może występować w oprawach, jest zjawiskiem naturalnym i nie wpływa na pogorszenie jakości oprawy.

NIDAROS 2121



Pliki do pobrania

Pliki fotometryczne LDT	Pliki fotometryczne IES
Instrukcja montażu	

Tabela indeksów

Indeks	Kolor	RAL
2121AL0010	ALUMINIUM	9006
2121WH0010	BIAŁY	9003
2121BL0010	CZARNY	9005
2121GR0010	GRAFITOWY	7016

Pozostałe kolory wg wzornika "Colors Template" / RAL - na zamówienie, po uzgodnieniu z Działem Handlowym firmy Norlys.

Norlys S.A..
Zawiszy Czarnego 7
33-300 Nowy Sącz
Poland
+48 18 444 2 111
norlys@norlys.pl

TÜVRheinland CERTIFIED
Management System ISO 9001:2015 IATF 16949:2016
www.tuv.com ID 9108651873
PCC Cert CERTYFIKAT ISO 14001
RoHS 2011/65/UE

Przed rozpoczęciem montażu należy zapoznać się z instrukcją dołączoną do oprawy.
Ze względu na dynamiczny rozwój technologii oświetleniowej dodatkowych informacji udzielamy na życzenie klienta.
Kondensacja, która może występować w oprawach, jest zjawiskiem naturalnym i nie wpływa na pogorszenie jakości oprawy.