NORLYS STOCKHOLM 226

AC 220-240V 50-60Hz | IP 54 | IK 10 | E27

Stockholm
226XX0010
01.10.2026 v.10.5
www.norlys.pl



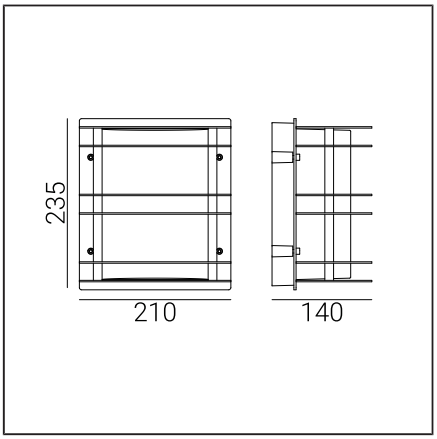

Typ Oprawy

Rodzaj oprawy	Oprawa ścienna.
Bryła fotometryczna	Światło rozproszone.
Charakterystyka oprawy	Oprawa o skandynawskim wzornictwie. Do oświetlenia ogrodów oraz innych terenów prywatnych i stref publicznych.

Informacje o oprawie

Materiały	Front- stal cynkowana ogniowo lub odlew aluminiowy malowany proszkowo. Klosz- poliwęglan przeźroczysty, stabilizowany UV. Uszczelka silikonowa. Podstawa- odlew aluminiowy malowany proszkowo.
Sposób montażu	Mocowanie oprawy: 2 otwory ø5mm, rozstaw 80x80mm.
Przyłącze	Zaciski podłączeniowe: max 3x2,5mm², możliwość podłączenia oprawy w pętle max 3x2,5mm². Przewód w oponie okrągłej o średnicy ø7...10,5mm.
Typ źródła światła	Lampa E27 A55...A60 Wymienne źródło światła przez użytkownika końcowego.
Waga oprawy netto	2,7kg
Wymiary pudełka [cm]	26cm x 23cm x 15,5cm
Wymiary oprawy [cm]	21cm x 14cm x 23,5cm

Dane techniczne

Lampa E27	LED A55..60
Moc źródła światła	LED max 9W
Moc oprawy	LED max 9W
Ta znamionowa otoczenia	+25°C
Ta zakresu pracy otoczenia	-20...+45°C
Możliwość zamówienia oprawy wraz z lampą LED E27 typu Philips Master LEDbulb 806lm/8,5W/2700K (ściemnialna).	
Ocena BUG	B0-U3-G1

Części zamienne

06220001	Klosz - zestaw serwisowy
08550005	Uszczelka.

Pliki do pobrania

Instrukcja montażu

Tabela indeksów

Indeks	Kolor	RAL
226BL0010	CZARNY	9005
226GA0010	OCYNK OGNIOWY	-

Pozostałe kolory wg wzornika "Colors Template" / RAL - na zamówienie, po uzgodnieniu z Działem Handlowym firmy Norlys.

Norlys S.A..
Zawiszy Czarnego 7
33-300 Nowy Sącz
Poland
+48 18 444 2 111
norlys@norlys.pl

TÜVRheinland CERTIFIED Management System ISO 9001:2015 IATF 16949:2016 www.tuv.com ID 9108651873
PCC Cert CERTYFIKAT ISO 14001
RoHS 2011/65/UE

Przed rozpoczęciem montażu, należy zapoznać się z instrukcją dołączoną do oprawy.
Ze względu na dynamiczny rozwój technologii oświetleniowej, dodatkowych informacji udzielamy na życzenie klienta.
Informacje zalecanych źródeł światła na podstawie danych producentów. Nie odpowiadamy za kompletność
i ważność oferty, dlatego odsyłamy do obowiązujących informacji technicznych producentów źródeł światła.
Kondensacja, która może występować w oprawach, jest zjawiskiem naturalnym i nie wpływa na pogorszenie jakości oprawy.