NORLYS LILLEHAMMER 2275

AC 220-240V 50-60Hz | IP 65 | IK 08 | LED | DALI2

Lillehammer
2275XX0009
27.11.2026 v.09.7
www.norlys.pl



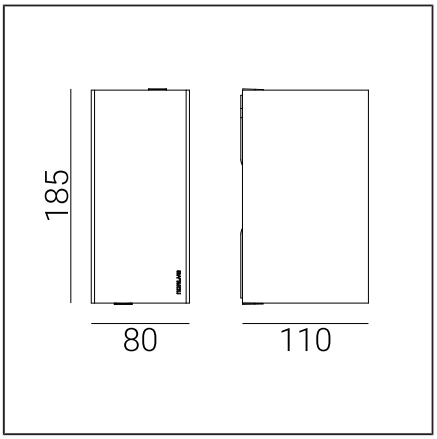

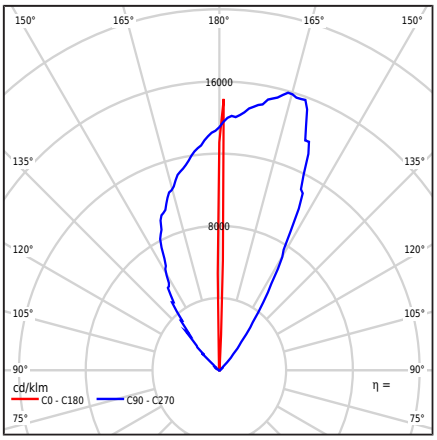

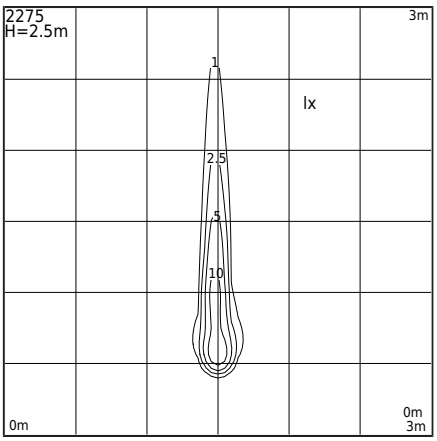

Typ Oprawy

Rodzaj oprawy	Oprawa ścienna.
Bryła fotometryczna	Światło jednostronne: o kącie 4° do góry.
Charakterystyka oprawy	Oprawa o szerokim zakresie zastosowania między innymi do oświetlenia: powierzchni ścian, elewacji oraz innych koncepcji architektonicznych.

Informacje o oprawie

Materiały	Odlew aluminiowy malowany proszkowo. Klosz- szkło bezpieczne, przeźroczyste. Uszczelka silikonowa. Dławnica EPDM.
Sposób montażu	Mocowanie oprawy: 2 otwory ø5mm rozstaw 45x130mm. Zgodnie z dołączoną instrukcją montażu.
Przyłącze	Zaciski podłączeniowe: max 5x1,5mm², możliwość podłączenia oprawy w pętle max 5x1,5mm². Przewód w oponie okrągłej o średnicy w zakresie ø7...10,5 mm.
Typ źródła światła	Moduł LED, zasilacz elektroniczny DALI/TD Wymienne (tylko LED) źródło światła przez profesjonalny serwis. Wymienny osprzęt sterujący za pomocą profesjonalnego serwisu.
Sterowanie światłem	Sterowanie światłem w systemie: DALI2
Waga oprawy netto / brutto	1,6kg / 1,75kg
Wymiary pudełka [cm]	21cm x 12,5cm x 10,5cm
Wymiary oprawy [cm]	18,5cm x 11cm x 8cm

Dane techniczne

Moduł LED	Cree DK180501 V8 JB2835 3V 3K (Karta Produktu)
Zasilacz	Tak
Trwałość zasilacza	50000h
Moc źródła światła	2,8W
Moc oprawy	4,5W
Strumień źródła światła	504lm
Strumień świetlny oprawy	15lm
Efektywność oprawy	3,3lm/W
ULOR	100%
Barwa LED	3000K
Chromatyczność LED	SDCM3
Migotanie światła (Pst LM)	≤1
Efekt stroboskopowy (SVM)	≤0.4
CRI	80
L80TM-21 [wg LM-80]	>102 000h
L90 TM-21 [wg LM-80]	>52 600h
Współczynnik mocy oprawy	≥0.88
Współczynnik THD	13%
Ta znamionowa otoczenia	+25°C
Ta zakresu pracy otoczenia	-20...+45°C

Ten produkt zawiera źródło światła o klasie efektywności energetycznej A-G C / EPREL

Opcjonalnie oprawa dostępna także:
- dla innego koloru oprawy (zgodnie z paletą barw RAL)
Warunki sprzedaży oraz pozostałe informacje, po uzgodnieniu z Działem Handlowym firmy Norlys.

Prąd rozruchowy	6,7A / 2,4µs
Ocena BUG	B0-U2-G0

Maksymalna ilość opraw tego typu, zależnie od typu wyłącznika nadprądowego:

B 10A: 46, B 16A: 74, C 10A: 74, C 16A: 119

Części zamienne

ZS2275zx0009	Zestaw naprawczy.

Pliki do pobrania

Pliki fotometryczne LDT	Pliki fotometryczne IES
Instrukcja montażu	

Norlys S.A..
Zawiszy Czarnego 7
33-300 Nowy Sącz
Poland
+48 18 444 2 111
norlys@norlys.pl

TÜVRheinland CERTIFIED — Management System ISO 9001:2015 IATF 16949:2016 — www.tuv.com ID 9108651873

PCC Cert CERTYFIKAT ISO 14001

RoHS 2011/65/UE

Przed rozpoczęciem montażu, należy zapoznać się z instrukcją dołączoną do oprawy.
Montaż oraz prace serwisowe, przeprowadza osoba z odpowiednimi upoważnieniami i kwalifikacjami, zgodnie z obowiązującymi przepisami.
Ze względu na dynamiczny rozwój technologii oświetleniowej, dodatkowych informacji udzielamy na życzenie klienta.
Kondensacja, która może występować w oprawach, jest zjawiskiem naturalnym i nie wpływa na pogorszenie jakości oprawy..

NORLYS LILLEHAMMER 2275



Lillehammer
2275XX0009
27.11.2026 v.09.7
www.norlys.pl

Tabela indeksów

Indeks	Kolor	RAL
2275AL0009	ALUMINIUM	9006
2275WH0009	BIAŁY	9003
2275BL0009	CZARNY	9005
2275GR0009	GRAFITOWY	7016

Pozostałe kolory wg wzornika "Colors Template" / RAL - na zamówienie, po uzgodnieniu z Działem Handlowym firmy Norlys.

Norlys S.A..
Zawiszy Czarnego 7
33-300 Nowy Sącz
Poland
+48 18 444 2 111
norlys@norlys.pl

Management System ISO 9001:2015 IATF 16949:2016
www.tuv.com ID 9108651873

CERTYFIKAT ISO 14001

RoHS 2011/65/UE

Przed rozpoczęciem montażu, należy zapoznać się z instrukcją dołączoną do oprawy.
Montaż oraz prace serwisowe, przeprowadza osoba z odpowiednimi upoważnieniami i kwalifikacjami, zgodnie z obowiązującymi przepisami.
Ze względu na dynamiczny rozwój technologii oświetleniowej, dodatkowych informacji udzielamy na życzenie klienta.
Kondensacja, która może występować w oprawach, jest zjawiskiem naturalnym i nie wpływa na pogorszenie jakości oprawy..