NORLYS OSLO 240

AC 220-240V 50-60Hz | IP 55 | E27



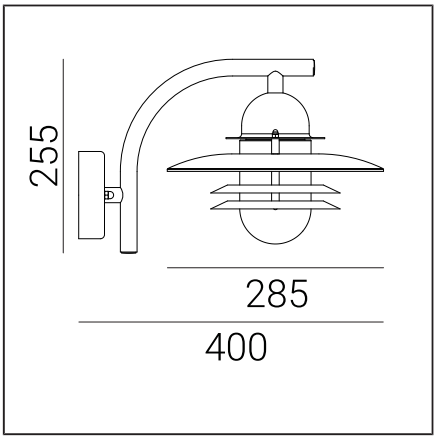

Typ Oprawy

Rodzaj oprawy	Oprawa ścienna.
Bryła fotometryczna	Światło odkryte, częściowo przysłonięte od góry.
Charakterystyka oprawy	Oprawa typu kinkiet o skandynawskim wzornictwie, do ogólnego zastosowania. Możliwość zamontowania na narożnikach obiektów architektury.

Informacje o oprawie

Materiały	Stal cynkowana ogniowo. Stal malowana proszkowo. Klosz- poliwęglan przeźroczysty, stabilizowany UV. Dławnica EPDM.
Sposób montażu	Mocowanie oprawy: za pomocą dołączonej puszki montażowej. Pozostałe akcesoria należy dokupić oddzielnie.
Przyłącze	Zaciski podłączeniowe: max 2x2,5mm², możliwość podłączenia oprawy w pętle max 2x1,5mm². Przewód w oponie okrągłej o średnicy ø7...10,5mm.
Typ źródła światła	Lampa E27 A55...A60 Wymienne źródło światła przez użytkownika końcowego.
Waga oprawy netto / brutto	3,1kg / 3,1kg
Wymiary pudełka [cm]	34cm x 30cm x 42cm
Wymiary oprawy [cm]	28,5cm x 40cm x 25,5cm

Dane techniczne

Lampa E27	LED A55..60
Moc źródła światła	LED max 9W
Moc oprawy	LED max 9W
ULOR	9,19%
Ta znamionowa otoczenia	+25°C
Ta zakresu pracy otoczenia	-20...+45°C
Możliwość zamówienia oprawy wraz z lampą LED E27 typu Philips Master LEDbulb 806lm/8,5W/2700K (ściemnialna).	
Ocena BUG	B0-U2-G1

Akcesoria sprzedawane oddzielnie

153XX0009	Uchwyt narożny

Części zamienne

06240003	Klosz - zestaw serwisowy

Pliki do pobrania

Instrukcja montażu

Tabela indeksów

Indeks	Kolor	RAL
240BL0011	CZARNY	9005
240CO0011	MIEDŹ	-
240GA0011	OCYNK OGNIOWY	-

Pozostałe kolory wg wzornika "Colors Template" / RAL - na zamówienie, po uzgodnieniu z Działem Handlowym firmy Norlys.

Norlys S.A..
Zawiszy Czarnego 7
33-300 Nowy Sącz
Poland
+48 18 444 2 111
norlys@norlys.pl

TÜVRheinland CERTIFIED
Management System ISO 9001:2015 IATF 16949:2016
www.tuv.com ID 9108651873
PCC Cert CERTYFIKAT ISO 14001
RoHS 2011/65/UE

Przed rozpoczęciem montażu, należy zapoznać się z instrukcją dołączoną do oprawy.
Ze względu na dynamiczny rozwój technologii oświetleniowej, dodatkowych informacji udzielamy na życzenie klienta.
Informacje zalecanych źródeł światła na podstawie danych producentów. Nie odpowiadamy za kompletność
i ważność oferty, dlatego odsyłamy do obowiązujących informacji technicznych producentów źródeł światła.
Kondensacja, która może występować w oprawach, jest zjawiskiem naturalnym i nie wpływa na pogorszenie jakości oprawy.