# NORLYS OSLO 240A

IP 55 | IK 07 | E27 | AC 220-240V 50-60Hz

Oslo 240XX0111
16.09.2026 v.11.9
www.norlys.pl



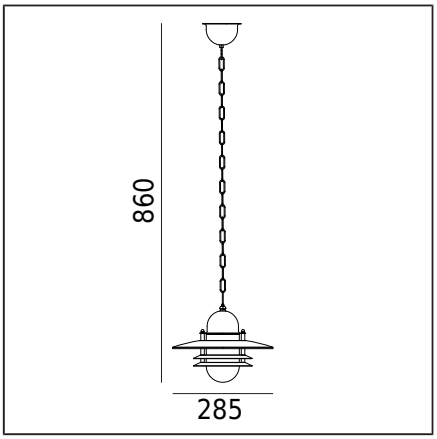


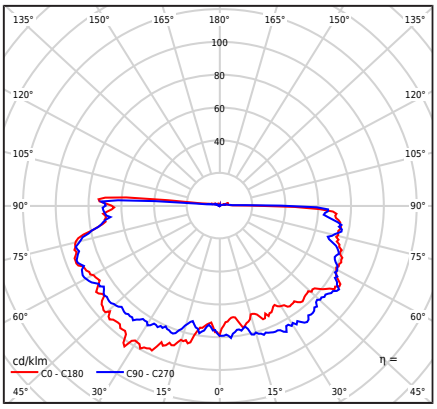


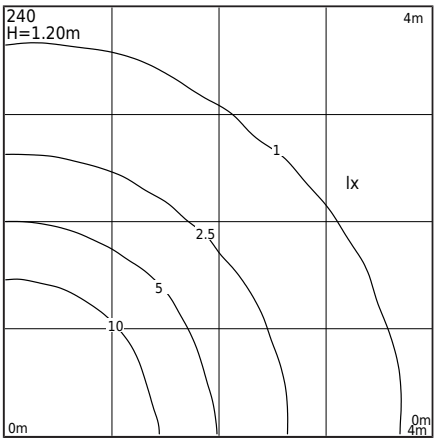


## Typ Oprawy

| | |
|---|---|
| Rodzaj oprawy | Oprawa wisząca. |
| Bryła fotometryczna | Światło odkryte |
| Charakterystyka oprawy | Oprawa wisząca na łańcuchu o skandynawskim wzornictwie.<br>Do oświetlenia ogrodów, tarasów i innych koncepcji architektonicznych. |

## Informacje o oprawie

| | |
|---|---|
| Materiały | Stal cynkowana ogniowo. Stal malowana proszkowo. Klosz- poliwęglan przeźroczysty, stabilizowany UV. |
| Sposób montażu | Mocowanie oprawy: hak sufitowy. |
| Przyłącze | Zaciski podłączeniowe: max 2x2,5mm².<br>Przewód w oponie okrągłej o średnicy ø7...10,5mm. |
| Typ źródła światła | Lampa E27 A55...A60<br>Wymienne źródło światła przez użytkownika końcowego. |
| Waga oprawy netto / brutto | 1,85kg / 2,4kg |
| Wymiary pudełka [cm] | 33cm x 30cm x 23,5cm |
| Wymiary oprawy [cm] | 28,5cm x 28,5cm x 86cm |

## Dane techniczne

| | |
|---|---|
| Lampa E27 | LED A55..60 |
| Moc źródła światła | LED max 9W |
| Moc oprawy | LED max 9W |
| ULOR | 5,66% |
| Ta znamionowa otoczenia | +25°C |
| Ta zakresu pracy otoczenia | -20...+45°C |

## Części zamienne

| | |
|---|---|
| 06240003 | Klosz - zestaw serwisowy |

## Pliki do pobrania

| | |
|---|---|
| Pliki fotometryczne LDT | Pliki fotometryczne IES |
| Instrukcja montażu | |

## Tabela indeksów

| Indeks | Kolor | RAL |
|---|---|---|
| 240BL0111 | CZARNY | 9005 |
| 240CO0111 | MIEDŹ | - |
| 240GA0111 | OCYNK OGNIOWY | - |

Pozostałe kolory wg wzornika "Colors Template" - na zamówienie, po uzgodnieniu z Działem Handlowym firmy Norlys.

Norlys S.A..
Zawiszy Czarnego 7
33-300 Nowy Sącz
Poland
+48 18 444 2 111
norlys@norlys.pl

Management System ISO 9001:2015 IATF 16949:2016 TÜVRheinland CERTIFIED www.tuv.com ID 9108651873

PCC cert CERTYFIKAT ISO 14001

RoHS 2011/65/UE

Przed rozpoczęciem montażu, należy zapoznać się z instrukcją dołączoną do oprawy.
Ze względu na dynamiczny rozwój technologii oświetleniowej, dodatkowych informacji udzielamy na życzenie klienta.
Informacje zalecanych źródeł światła na podstawie danych producentów. Nie odpowiadamy za kompletność i ważność oferty, dlatego odsyłamy do obowiązujących informacji technicznych producentów źródeł światła.
Kondensacja, która może występować w oprawach, jest zjawiskiem naturalnym i nie wpływa na pogorszenie jakości oprawy.