NORLYS OSLO 242

AC 220-240V 50-60Hz | IP 55 | E27

Oslo 242XX0309
16.09.2026 v.09.9
www.norlys.pl



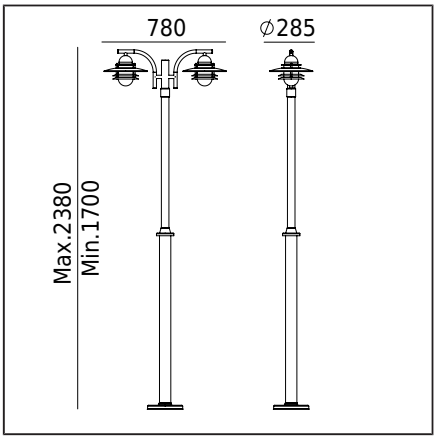

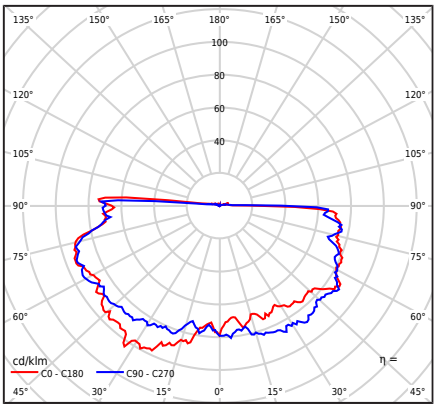

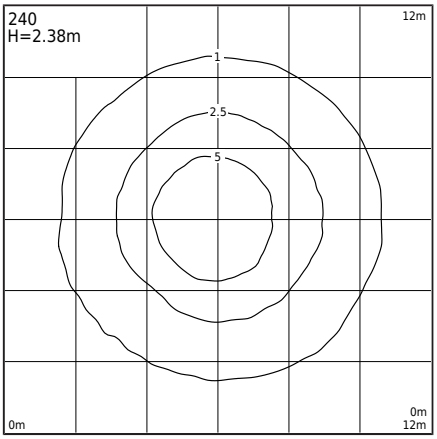

Typ Oprawy

Rodzaj oprawy	Oprawa słupowa (nasadzana).
Bryła fotometryczna	Światło jednostronne: symetryczne, ukierunkowane w dół.
Charakterystyka oprawy	Oprawa o skandynawskim wzornictwie, zamontowana na słupie oświetleniowym teleskopowym o regulowanej wysokości 1700...2300 mm. Do oświetlenia ogrodów, parków i innych koncepcji architektonicznych.

Informacje o oprawie

Materiały	Stal cynkowana ogniowo. Stal malowana proszkowo. Klosz- poliwęglan przeźroczysty, stabilizowany UV.
Sposób montażu	Mocowanie oprawy: ·3 otwory ø10,5mm na średnicy ø207mm co 120°. Skład zestawu: art.2014- oprawa oświetleniowa art. 3009/3011- słup oświetleniowy. Pozostałe akcesoria należy zamawiać oddzielnie.
Typ źródła światła	Lampa E27 A55...A60 Wymienne źródło światła przez użytkownika końcowego.
Wymiary oprawy [cm]	78cm x 28,5cm x 238cm

Dane techniczne

Lampa E27	LED A55..60
Moc źródła światła	LED max 2 x 9W
Moc oprawy	LED max 2 x 9W
ULOR	9,19%
Ta znamionowa otoczenia	+25°C
Ta zakresu pracy otoczenia	-20...+45°C
Ocena BUG	B0-U2-G1

Akcesoria sprzedawane oddzielnie

405ZX0009	Kotwa do zabetonowania
111GA0012	Adapter do fundamentu betonowego
406ZX0009	Kotwa do gruntu

Części zamienne

06240003	Klosz - zestaw serwisowy

Pliki do pobrania

Pliki fotometryczne LDT	Pliki fotometryczne IES
Instrukcja montażu	

Tabela indeksów

Indeks	Kolor	RAL
242BL0309	CZARNY	9005
242GA0309	OCYNK OGNIOWY	-

Pozostałe kolory wg wzornika "Colors Template" - na zamówienie, po uzgodnieniu z Działem Handlowym firmy Norlys.

Norlys S.A..
Zawiszy Czarnego 7
33-300 Nowy Sącz
Poland
+48 18 444 2 111
norlys@norlys.pl

TÜVRheinland CERTIFIED — Management System ISO 9001:2015 IATF 16949:2016 — www.tuv.com ID 9108651873

PCC cert CERTYFIKAT ISO 14001

RoHS 2011/65/UE

Przed rozpoczęciem montażu, należy zapoznać się z instrukcją dołączoną do oprawy.
Ze względu na dynamiczny rozwój technologii oświetleniowej, dodatkowych informacji udzielamy na życzenie klienta.
Informacje zalecanych źródeł światła na podstawie danych producentów. Nie odpowiadamy za kompletność i ważność oferty, dlatego odsyłamy do obowiązujących informacji technicznych producentów źródeł światła.
Kondensacja, która może występować w oprawach, jest zjawiskiem naturalnym i nie wpływa na pogorszenie jakości oprawy.