HELLVIK MINI 2444

AC 220-240V 50-60Hz | IP 65 | IK 08 | LED | DIM

Hellvik Mini
2444XX0009
24.11.2026 v.09.14
www.norlys.pl

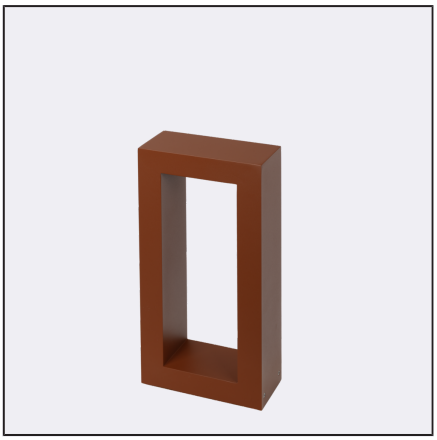

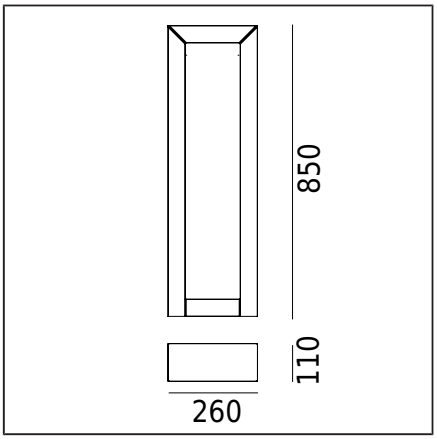

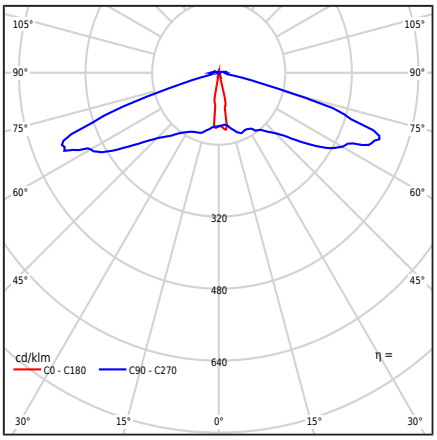

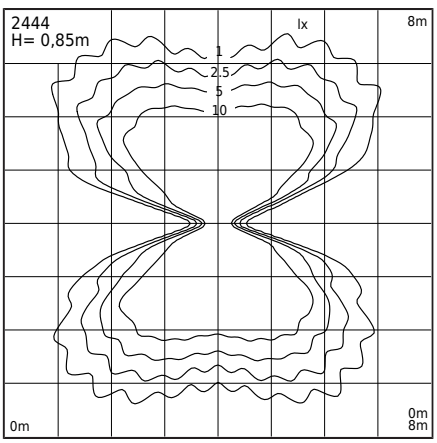

Typ Oprawy

Rodzaj oprawy	Oprawa słupkowa.
Bryła fotometryczna	Lens VSM CS15763 STRADA 2x2MX-8-VSM
Charakterystyka oprawy	Oprawa o współczesnym wzornictwie. Do oświetlenia ogrodów, terenów prywatnych oraz innych zastosowań architektonicznych.

Informacje o oprawie

Materiały	Profil aluminiowy wyciskany, malowany proszkowo. Soczewka hermetyczna zewnętrzna- tworzywo sztuczne PMMA przeźroczyste. Uszczelka silikonowa.
Sposób montażu	Zgodnie z dołączoną instrukcją montażu. Pozostałe akcesoria należy dokupić oddzielnie.
Przyłącze	Zaciski podłączeniowe: max 3x2,5mm². Możliwość podłączenia oprawy w pętle max 3x1,5mm². Przewód w oponie okrągłej o średnicy max ø12,5mm.
Typ źródła światła	Moduł LED, zasilacz elektroniczny Wymienne (tylko LED) źródło światła przez profesjonalny serwis. Wymienny osprzęt sterujący za pomocą profesjonalnego serwisu.
Sterowanie światłem	Oprawa ściemnialna fazowo TRAILING EDGE (TE)
Wymiary oprawy [cm]	26cm x 11cm x 85cm

Dane techniczne

Moduł LED	Cree DK200402 V1 XTE-HE 3K (Karta Produktu)
Zasilacz	Tak
Trwałość zasilacza	50000h
Moc źródła światła	5,6W
Moc oprawy	7,2W
Strumień źródła światła	1030lm
Strumień świetlny oprawy	469Mlm
Światłość oprawy	347cd
Efektywność oprawy	65,1lm/W
ULOR	2%
Barwa LED	3000K
Chromatyczność LED	SDCM3
CRI	80
L90 TM-21 [wg LM-80]	>109 000h
Zagrożenie fotobiologiczne LED	RG1
Współczynnik mocy oprawy	PF>0,89
Ta znamionowa otoczenia	+25°C
Ta zakresu pracy otoczenia	-20...+45°C

Ten produkt zawiera źródło światła o klasie efektywności energetycznej G / EPREL

Opcjonalnie oprawa dostępna także:
- dla innej wartości strumienia świetlnego
- w wersji z urządzeniem przeciwprzepięciowym (SPD)
- dla innego koloru oprawy (zgodnie z paletą barw RAL)
- dla innej wysokości oprawy

Warunki sprzedaży oraz pozostałe informacje, po uzgodnieniu z Działem Handlowym firmy Norlys.

Akcesoria sprzedawane oddzielnie

199GA0S09	Adapter do fundamentu betonowego
199GA0009	Kotwa do gruntu

Pliki do pobrania

Pliki fotometryczne LDT	Pliki fotometryczne IES
Instrukcja montażu	

Norlys S.A..
Zawiszy Czarnego 7
33-300 Nowy Sącz
Poland
+48 18 444 2 111
norlys@norlys.pl

TÜVRheinland CERTIFIED — Management System ISO 9001:2015 IATF 16949:2016 — www.tuv.com ID 9108651873

PCC Cert CERTYFIKAT ISO 14001

RoHS 2011/65/UE

Przed rozpoczęciem montażu, należy zapoznać się z instrukcją dołączoną do oprawy.
Montaż oraz prace serwisowe, przeprowadza osoba z odpowiednimi upoważnieniami i kwalifikacjami, zgodnie z obowiązującymi przepisami.
Ze względu na dynamiczny rozwój technologii oświetleniowej, dodatkowych informacji udzielamy na życzenie klienta.
Kondensacja, która może występować w oprawach, jest zjawiskiem naturalnym i nie wpływa na pogorszenie jakości oprawy.

HELLVIK MINI 2444



Tabela indeksów

Indeks	Kolor	RAL
2444AL0009	ALUMINIUM	9006
2444WH0009	BIAŁY	9003
2444CB0009	BRĄZ MIEDZIANY	8004
2444BL0009	CZARNY	9005
2444GR0009	GRAFITOWY	7016
2444GM0009	GRAIN MINERAL	-
2444CS0009	STAL KORTENOWA	zbliż. do 8011
2444GB0009	SZARY BEŻOWY	7006
2444CG0009	SZARY CEMENT	7033

Pozostałe kolory wg wzornika "Colors Template" / RAL - na zamówienie, po uzgodnieniu z Działem Handlowym firmy Norlys.

Norlys S.A..
Zawiszy Czarnego 7
33-300 Nowy Sącz
Poland
+48 18 444 2 111
norlys@norlys.pl

TÜVRheinland CERTIFIED
Management System
ISO 9001:2015
IATF 16949:2016
www.tuv.com
ID 9108651873

PCC Cert
CERTYFIKAT
ISO 14001

RoHS
2011/65/UE

Przed rozpoczęciem montażu, należy zapoznać się z instrukcją dołączoną do oprawy.
Montaż oraz prace serwisowe, przeprowadza osoba z odpowiednimi upoważnieniami i kwalifikacjami, zgodnie z obowiązującymi przepisami.
Ze względu na dynamiczny rozwój technologii oświetleniowej, dodatkowych informacji udzielamy na życzenie klienta.
Kondensacja, która może występować w oprawach, jest zjawiskiem naturalnym i nie wpływa na pogorszenie jakości oprawy.