NORLYS HELLVIK MINI 2446

Hellvik Mini
2446XX0009
24.11.2026 v.09.13
www.norlys.pl

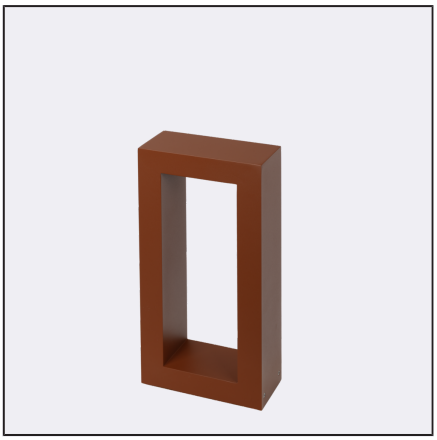

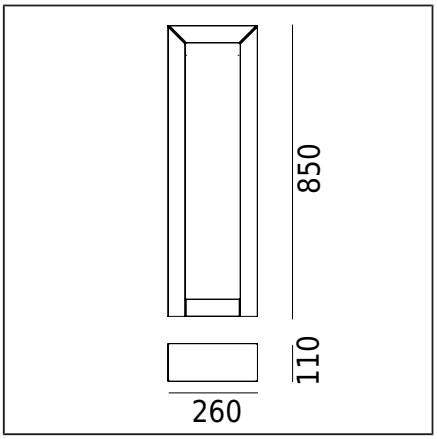

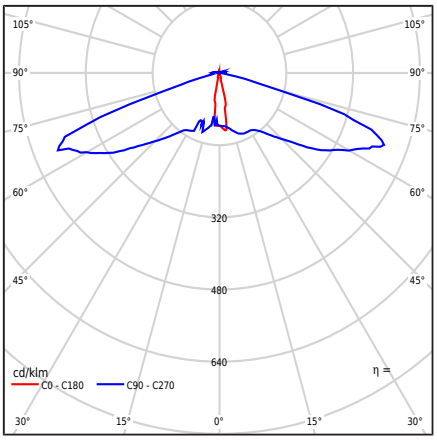

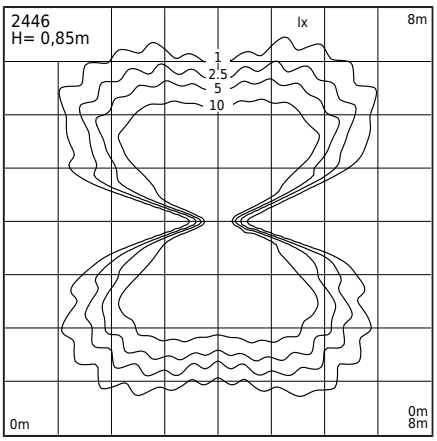

Typ Oprawy

Rodzaj oprawy	Oprawa słupkowa.
Bryła fotometryczna	Lens VSM CS15763 STRADA 2x2MX-8-VSM
Charakterystyka oprawy	Oprawa o współczesnym wzornictwie. Do oświetlenia ogrodów, terenów prywatnych oraz innych zastosowań architektonicznych.

Informacje o oprawie

Materiały	Profil aluminiowy wyciskany, malowany proszkowo. Soczewka hermetyczna zewnętrzna- tworzywo sztuczne PMMA przeźroczyste. Uszczelka silikonowa.
Sposób montażu	Zgodnie z dołączoną instrukcją montażu. Pozostałe akcesoria należy dokupić oddzielnie.
Przyłącze	Zaciski podłączeniowe: max 3x2,5mm². Możliwość podłączenia oprawy w pętle max 3x1,5mm². Przewód w oponie okrągłej o średnicy max ø12,5mm.
Typ źródła światła	Moduł LED, zasilacz elektroniczny Wymienne (tylko LED) źródło światła przez profesjonalny serwis. Wymienny osprzęt sterujący za pomocą profesjonalnego serwisu.
Sterowanie światłem	Sterowanie światłem w systemie: DALI2/TD.
Wymiary oprawy [cm]	26cm x 11cm x 85cm

Dane techniczne

Moduł LED	Cree DK200402 V1 XTE-HE 3K (Karta Produktu)
Zasilacz	Tak
Trwałość zasilacza	100000h
Sterowanie zewnętrzne	DALI2-TD (Instrukcja obsługi)
Moc źródła światła	5,6W
Moc oprawy	7,5W
Strumień źródła światła	1030lm
Strumień świetlny oprawy	508lm
Światłość oprawy	382cd
Efektywność oprawy	67,7lm/W
ULOR	2%
Barwa LED	3000K
Chromatyczność LED	SDCM3
Migotanie światła (Pst LM)	≤1
Efekt stroboskopowy (SVM)	≤0.4
CRI	80
L90 TM-21 [wg LM-80]	>109 000h
Zagrożenie fotobiologiczne LED	RG1
Współczynnik mocy oprawy	PF>0,89
Współczynnik THD	<11%
Ta znamionowa otoczenia	+25°C
Ta zakresu pracy otoczenia	-20...+45°C

Ten produkt zawiera źródło światła o klasie efektywności energetycznej G / EPREL

Opcjonalnie oprawa dostępna także:
- dla innej wartości strumienia świetlnego
- w wersji z urządzeniem przeciwprzepięciowym (SPD)
- dla innego koloru oprawy (zgodnie z paletą barw RAL)
- dla innej wysokości oprawy

Warunki sprzedaży oraz pozostałe informacje, po uzgodnieniu z Działem Handlowym firmy Norlys.

Prąd rozruchowy	10.1A / 16µs

Maksymalna ilość opraw tego typu, zależnie od typu wyłącznika nadprądowego:

B 10A: 30, B 16A: 49, C 10A: 49, C 16A: 79

Akcesoria sprzedawane oddzielnie

199GA0S09	Adapter do fundamentu betonowego
199GA0009	Kotwa do gruntu

Norlys S.A..
Zawiszy Czarnego 7
33-300 Nowy Sącz
Poland
+48 18 444 2 111
norlys@norlys.pl

Management System ISO 9001:2015 IATF 16949:2016 TÜVRheinland CERTIFIED www.tuv.com ID 9108651873

PCC Cert CERTYFIKAT ISO 14001

RoHS 2011/65/UE

Przed rozpoczęciem montażu, należy zapoznać się z instrukcją dołączoną do oprawy.
Montaż oraz prace serwisowe, przeprowadza osoba z odpowiednimi upoważnieniami i kwalifikacjami, zgodnie z obowiązującymi przepisami.
Ze względu na dynamiczny rozwój technologii oświetleniowej, dodatkowych informacji udzielamy na życzenie klienta.
Kondensacja, która może występować w oprawach, jest zjawiskiem naturalnym i nie wpływa na pogorszenie jakości oprawy.

HELLVIK MINI 2446

Pliki do pobrania

Pliki fotometryczne LDT	Pliki fotometryczne IES
Instrukcja montażu	

Tabela indeksów

Indeks	Kolor	RAL
2446AL0009	ALUMINIUM	9006
2446WH0009	BIAŁY	9003
2446CB0009	BRĄZ MIEDZIANY	8004
2446BL0009	CZARNY	9005
2446GR0009	GRAFITOWY	7016
2446GM0009	GRAIN MINERAL	-
2446CS0009	STAL KORTENOWA	zbliż. do 8011
2446GB0009	SZARY BEŻOWY	7006
2446CG0009	SZARY CEMENT	7033

Pozostałe kolory wg wzornika "Colors Template" / RAL - na zamówienie, po uzgodnieniu z Działem Handlowym firmy Norlys.

Norlys S.A..
Zawiszy Czarnego 7
33-300 Nowy Sącz
Poland
+48 18 444 2 111
norlys@norlys.pl

Management System ISO 9001:2015 IATF 16949:2016
www.tuv.com ID 9108651873
CERTYFIKAT ISO 14001
RoHS 2011/65/UE

Przed rozpoczęciem montażu, należy zapoznać się z instrukcją dołączoną do oprawy.
Montaż oraz prace serwisowe, przeprowadza osoba z odpowiednimi upoważnieniami i kwalifikacjami, zgodnie z obowiązującymi przepisami.
Ze względu na dynamiczny rozwój technologii oświetleniowej, dodatkowych informacji udzielamy na życzenie klienta.
Kondensacja, która może występować w oprawach, jest zjawiskiem naturalnym i nie wpływa na pogorszenie jakości oprawy.