NORLYS NORA 8W TRANSPARENT 2494

AC 220-240V 50-60Hz | IP 65 | IK 09 | LED | DALI2

Nora 8W Transparent
2494XX0009
28.09.2026 v.09.13
www.norlys.pl

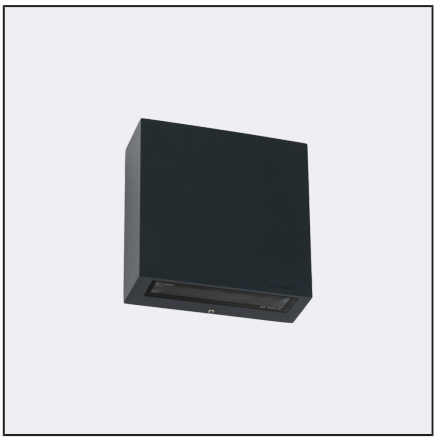

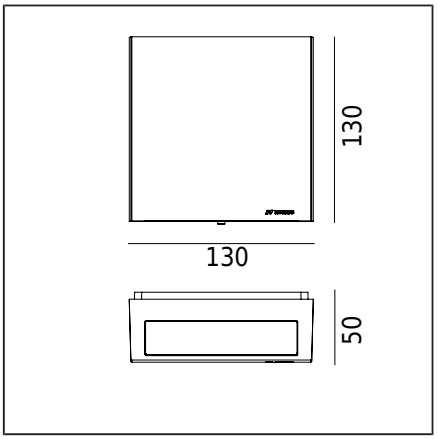

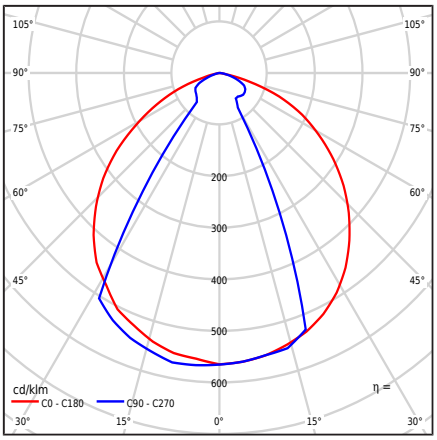

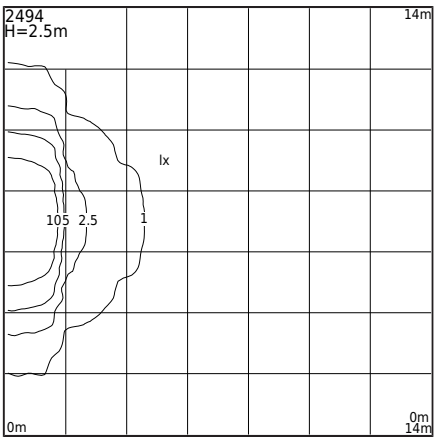

Typ Oprawy

Bryła fotometryczna	Światło jednostronne: ukierunkowane w dół.
Charakterystyka oprawy	Oprawa o szerokim zakresie zastosowania między innymi do oświetlenia: powierzchni ścian, elewacji oraz innych koncepcji architektonicznych.

Informacje o oprawie

Materiały	Odlew aluminiowy malowany proszkowo. Klosz- szkło bezpieczne, przeźroczyste. Uszczelka silikonowa.
Sposób montażu	Mocowanie oprawy: 2 otwory ø5mm rozstaw 63x112mm. Zgodnie z dołączoną instrukcją montażu.
Przyłącze	Zaciski podłączeniowe: max 5x2,5mm², możliwość podłączenia oprawy w pętle max 5x1,5mm². Przewód w oponie okrągłej o średnicy w zakresie ø7...10,5 mm.
Typ źródła światła	Moduł LED, zasilacz elektroniczny DALI/TD Wymienne źródło światła przez profesjonalny serwis. Wymienny osprzęt sterujący za pomocą profesjonalnego serwisu.
Sterowanie światłem	Sterowanie światłem w systemie: DALI2/TD.
Waga oprawy netto / brutto	0,85kg / 0,91kg
Wymiary pudełka [cm]	16cm x 14cm x 5,5cm
Wymiary oprawy [cm]	13cm x 13cm x 5cm

Dane techniczne

Moduł LED	Cree DK180501 V8 JB2835 3V 3K (Karta Produktu)
Zasilacz	Tak
Trwałość zasilacza	100000h
Moc oprawy	8 W
Strumień świetlny oprawy	551lm
Efektywność oprawy	68,9lm/W
ULOR	0%
Barwa LED	3000K
Chromatyczność LED	SDCM3
Migotanie światła (Pst LM)	≤1
Efekt stroboskopowy (SVM)	≤0.4
CRI	80
L80TM-21 [wg LM-80]	>102 000h
L90 TM-21 [wg LM-80]	>52 600h
Współczynnik mocy oprawy	PF>0.9
Ta znamionowa otoczenia	+25°C
Ta zakresu pracy otoczenia	-20...+45°C
Ten produkt zawiera źródło światła o klasie efektywności energetycznej C / EPREL	
Prąd rozruchowy	6.7A/2.4us

Maksymalna ilość opraw tego typu, zależnie od typu wyłącznika nadprądowego:

B 10A: 46, B 16A: 74, C 10A: 74, C 16A: 119

Części zamienne

ZN2494XX0009	Zestaw serwisowy.

Pliki do pobrania

Pliki fotometryczne LDT	Pliki fotometryczne IES
Instrukcja montażu	

Norlys S.A..
Zawiszy Czarnego 7
33-300 Nowy Sącz
Poland
+48 18 444 2 111
norlys@norlys.pl

TÜVRheinland CERTIFIED — Management System ISO 9001:2015 IATF 16949:2016 — www.tuv.com ID 9108651873

PCC Cert CERTYFIKAT ISO 14001

RoHS 2011/65/UE

Przed rozpoczęciem montażu, należy zapoznać się z instrukcją dołączoną do oprawy. Montaż oraz prace serwisowe, przeprowadza osoba z odpowiednimi upoważnieniami i kwalifikacjami, zgodnie z obowiązującymi przepisami. Kondensacja, która może występować w oprawach, jest zjawiskiem naturalnym i nie wpływa na pogorszenie jakości oprawy.

NORA 8W TRANSPARENT 2494

Tabela indeksów

Indeks	Kolor	RAL
2494AL0009	ALUMINIUM	9006
2494WH0009	BIAŁY	9003
2494CB0009	BRĄZ MIEDZIANY	8004
2494BL0009	CZARNY	9005
2494GR0009	GRAFITOWY	7016
2494CS0009	STAL KORTENOWA	zbliż. do 8011
2494GB0009	SZARY BEŻOWY	7006
2494CG0009	SZARY CEMENT	7033

Pozostałe kolory wg wzornika "Colors Template" / RAL - na zamówienie, po uzgodnieniu z Działem Handlowym firmy Norlys.

Norlys S.A..
Zawiszy Czarnego 7
33-300 Nowy Sącz
Poland
+48 18 444 2 111
norlys@norlys.pl

Management System ISO 9001:2015 IATF 16949:2016
www.tuv.com ID 9108651873
CERTYFIKAT ISO 14001
RoHS 2011/65/UE

Przed rozpoczęciem montażu, należy zapoznać się z instrukcją dołączoną do oprawy.
Montaż oraz prace serwisowe, przeprowadza osoba z odpowiednimi upoważnieniami i kwalifikacjami, zgodnie z obowiązującymi przepisami. Kondensacja, która może występować w oprawach, jest zjawiskiem naturalnym i nie wpływa na pogorszenie jakości oprawy.