NORLYS RIMINI 250

AC 220-240V 50-60Hz | IP 54 | E27



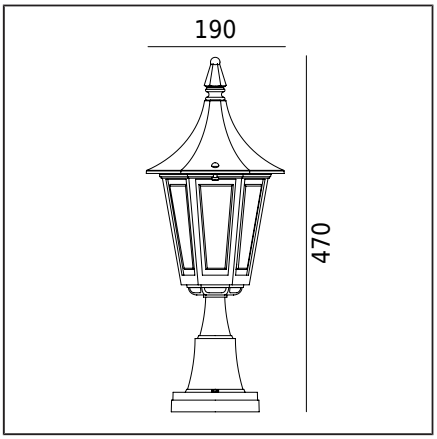

Typ Oprawy

Rodzaj oprawy	Oprawa słupkowa.
Bryła fotometryczna	Światło odkryte
Charakterystyka oprawy	Oprawa o klasycznym wzornictwie. Do oświetlenia ogrodów, tarasów i innych koncepcji architektonicznych.

Informacje o oprawie

Materiały	Odlew aluminiowy malowany proszkowo. Klosz- poliwęglan przeźroczysty, stabilizowany UV. Podstawa- aluminium malowane proszkowo w kolorze czarnym.
Przyłącze	Zaciski podłączeniowe: max 2x2,5mm², możliwość podłączenia oprawy w pętle max 2x2,5mm². Przewód w oponie okrągłej o średnicy ø7...10,5mm.
Typ źródła światła	Lampa E27 A55...A60 Wymienne źródło światła przez użytkownika końcowego.
Waga oprawy netto / brutto	1,3kg / 1,8kg
Wymiary pudełka [cm]	46cm x 19cm x 19cm
Wymiary oprawy [cm]	19cm x 19cm x 47cm

Dane techniczne

Lampa E27	LED A55..60
Moc źródła światła	LED max 9W
Moc oprawy	LED max 9W
Ta znamionowa otoczenia	+25°C
Ta zakresu pracy otoczenia	-20...+45°C

Akcesoria sprzedawane oddzielnie

307ZX0009	Kotwa do zabetonowania

Części zamienne

06404000	Klosz - zestaw serwisowy

Pliki do pobrania

Instrukcja montażu

Tabela indeksów

Indeks	Kolor	RAL
250WH0009	BIAŁY	9003
250BL0009	CZARNY	9005

Pozostałe kolory wg wzornika "Colors Template" - na zamówienie, po uzgodnieniu z Działem Handlowym firmy Norlys.

Norlys S.A..
Zawiszy Czarnego 7
33-300 Nowy Sącz
Poland
+48 18 444 2 111
norlys@norlys.pl

TÜVRheinland CERTIFIED
Management System ISO 9001:2015 IATF 16949:2016
www.tuv.com ID 9108651873
PCC Cert CERTYFIKAT ISO 14001
RoHS 2011/65/UE

Przed rozpoczęciem montażu, należy zapoznać się z instrukcją dołączoną do oprawy.
Ze względu na dynamiczny rozwój technologii oświetleniowej, dodatkowych informacji udzielamy na życzenie klienta.
Informacje zalecanych źródeł światła na podstawie danych producentów. Nie odpowiadamy za kompletność i ważność oferty, dlatego odsyłamy do obowiązujących informacji technicznych producentów źródeł światła.
Kondensacja, która może występować w oprawach, jest zjawiskiem naturalnym i nie wpływa na pogorszenie jakości oprawy.