NORLYS NORA DIPSWITCH CCT DS2518

AC 220-240V 50-60Hz | IP 65 | IK 09 | LED | DALI2 TD | DS

Nora DipSwitch CCT
2518XX0009
05.10.2026 v.09.8
www.norlys.pl

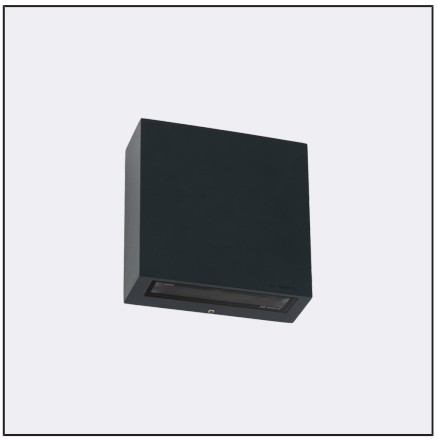

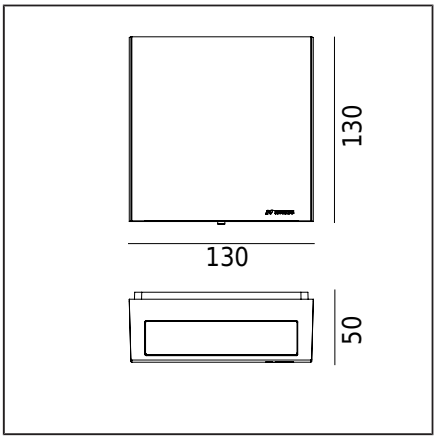

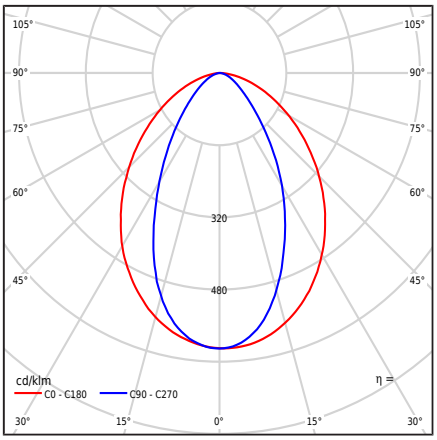

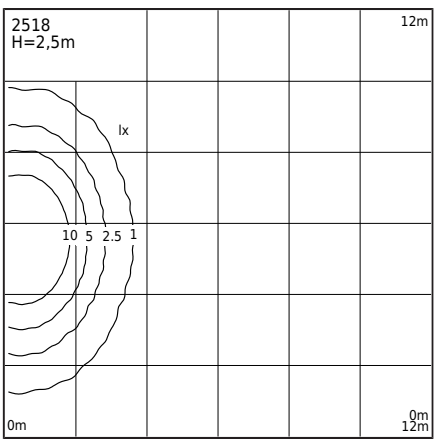

Typ Oprawy

Bryła fotometryczna	Światło jednostronne: ukierunkowane w dół.
Charakterystyka oprawy	Oprawa o szerokim zakresie zastosowania między innymi do oświetlenia: powierzchni ścian, elewacji oraz innych koncepcji architektonicznych. 1. Możliwość regulacji barwy LED w zakresie: - 2700K / 3000K / 4000K - ustawienia fabryczne 3000K - regulacja barwy za pomocą przełącznika na zasilaczu 3. Badanie fotometryczne strumienia świetlnego podane dla wartości: - 3000K - 8W Pozostałe wartości podane w instrukcji klienta 4. Możliwe części DALI2 /IEC62386 : 101; 102; 207

Informacje o oprawie

Materiały	Odlew aluminiowy malowany proszkowo. Klosz- szkło bezpieczne, satynowane. Uszczelka silikonowa.
Sposób montażu	Mocowanie oprawy: 2 otwory ø5mm rozstaw 63x112mm. Zgodnie z dołączoną instrukcją montażu. Pozostałe akcesoria należy dokupić oddzielnie.
Przyłącze	Zaciski podłączeniowe: max 5x2,5mm², możliwość podłączenia oprawy w pętle max 5x1,5mm². Przewód w oponie okrągłej o średnicy w zakresie ø7...10,5 mm.
Typ źródła światła	Moduł LED, zasilacz elektroniczny Wymienne źródło światła przez profesjonalny serwis. Wymienny osprzęt sterujący za pomocą profesjonalnego serwisu.
Sterowanie światłem	Sterowanie światłem w systemie: DALI2/TD.
Waga oprawy netto / brutto	0,94kg / 0,99kg
Wymiary pudełka [cm]	16cm x 14cm x 5,5cm
Wymiary oprawy [cm]	13cm x 13cm x 5cm

Dane techniczne

Moduł LED	Cree DK251013 J2835B CTW 2700K-3000K-4000K (Karta Produktu)
Zasilacz	Tak
Trwałość zasilacza	50000h
Sterowanie zewnętrzne	DALI2-TD (Instrukcja obsługi)
Moc źródła światła	6W
Moc oprawy	8,0W
Moc w trybie czuwania (Psb)	< 0,45W
Strumień źródła światła	3000K: 962lm
Strumień świetlny oprawy	3000K: 338lm
Światłość oprawy	3000K: 207cd
ULOR	0%
Barwa LED	2700-3000-4000K
Chromatyczność LED	SDCM3
Migotanie światła (Pst LM)	≤1
Efekt stroboskopowy (SVM)	≤0.4
CRI	80
L80TM-21 [wg LM-80]	>102 000h
L90 TM-21 [wg LM-80]	>52 600h
Współczynnik mocy oprawy	PF: 0,86
Ta znamionowa otoczenia	+25°C
Ta zakresu pracy otoczenia	-20...+45°C
Ten produkt zawiera źródło światła o klasie efektywności energetycznej D / EPREL	
Prąd rozruchowy	6.7A/2.4us

Maksymalna ilość opraw tego typu, zależnie od typu wyłącznika nadprądowego:

B 10A: 46, B 16A: 74, C 10A: 74, C 16A: 119

Części zamienne

99zx00009	Zestaw konserwacyjny do opraw oświetleniowych
ZN2518XX0009	Zestaw serwisowy.

Norlys S.A..
Zawiszy Czarnego 7
33-300 Nowy Sącz
Poland
+48 18 444 2 111
norlys@norlys.pl

TÜVRheinland CERTIFIED — Management System ISO 9001:2015 IATF 16949:2016 — www.tuv.com ID 9108651873

PCC cert CERTYFIKAT ISO 14001

RoHS 2011/65/UE

Przed rozpoczęciem montażu, należy zapoznać się z instrukcją dołączoną do oprawy.
Montaż oraz prace serwisowe, przeprowadza osoba z odpowiednimi upoważnieniami i kwalifikacjami, zgodnie z obowiązującymi przepisami. Kondensacja, która może występować w oprawach, jest zjawiskiem naturalnym i nie wpływa na pogorszenie jakości oprawy.

NORA DIPSWITCH CCT DS2518

Pliki do pobrania

Pliki fotometryczne LDT	Pliki fotometryczne IES
Instrukcja montażu	

Tabela indeksów

Indeks	Kolor	RAL
2518AL0009	ALUMINIUM	9006
2518WH0009	BIAŁY	9003
2518CB0009	BRĄZ MIEDZIANY	8004
2518BL0009	CZARNY	9005
2518GR0009	GRAFITOWY	7016
2518CS0009	STAL KORTENOWA	zbliż. do 8011
2518GB0009	SZARY BEŻOWY	7006
2518CG0009	SZARY CEMENT	7033

Pozostałe kolory wg wzornika "Colors Template" / RAL - na zamówienie, po uzgodnieniu z Działem Handlowym firmy Norlys.

Norlys S.A..
Zawiszy Czarnego 7
33-300 Nowy Sącz
Poland
+48 18 444 2 111
norlys@norlys.pl

Management System ISO 9001:2015 IATF 16949:2016
www.tuv.com ID 9108651873
CERTYFIKAT ISO 14001
RoHS 2011/65/UE

Przed rozpoczęciem montażu, należy zapoznać się z instrukcją dołączoną do oprawy.
Montaż oraz prace serwisowe, przeprowadza osoba z odpowiednimi upoważnieniami i kwalifikacjami, zgodnie z obowiązującymi przepisami. Kondensacja, która może występować w oprawach, jest zjawiskiem naturalnym i nie wpływa na pogorszenie jakości oprawy.