NORLYS STOCKHOLM 280

AC 220-240V 50-60Hz | IP 54 | E27

Stockholm
280XX0010
10.11.2026 v.10.1
www.norlys.pl

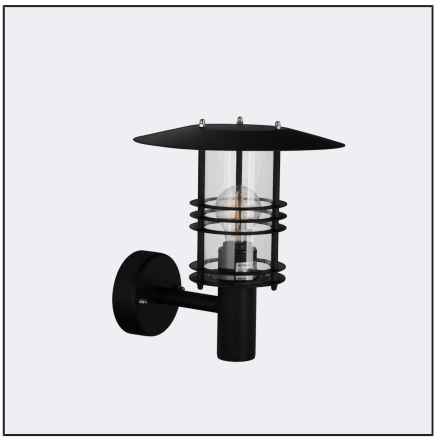

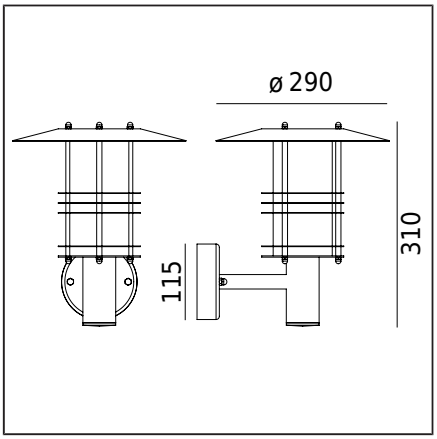

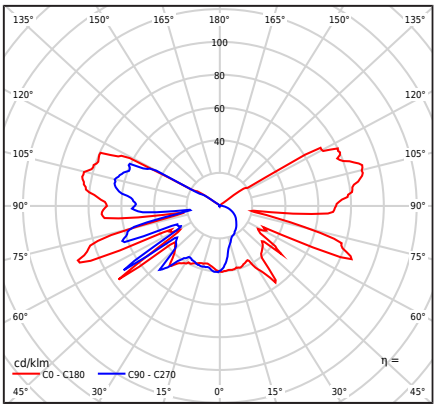

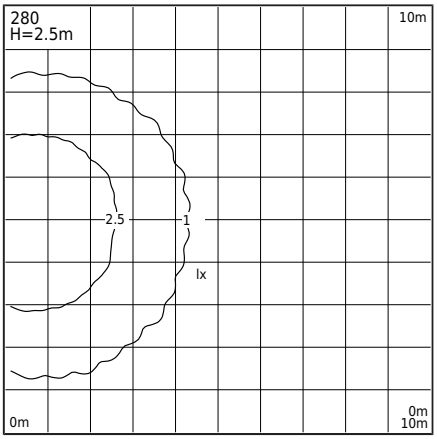

Typ Oprawy

Rodzaj oprawy	Oprawa ścienna.
Bryła fotometryczna	Światło odkryte
Charakterystyka oprawy	Oprawa typu kinkiet o skandynawskim wzornictwie, do ogólnego zastosowania. Możliwość do zamontowania na narożnikach obiektów architektury.

Informacje o oprawie

Materiały	Stal cynkowana ogniowo. Klosz- tworzywo sztuczne PMMA przeźroczyste. Uszczelka silikonowa. Dławnica EPDM.
Przyłącze	Zaciski podłączeniowe: max 2x2,5mm², możliwość podłączenia oprawy w pętle max 2x1,5mm². Przewód w oponie okrągłej o średnicy ø7...10,5mm.
Typ źródła światła	Lampa E27 A55...A60
Waga oprawy netto	2,05kg
Wymiary pudełka [cm]	27cm x 16cm x 31,5cm
Wymiary oprawy [cm]	29cm x 29cm x 31cm

Dane techniczne

Lampa E27	A55..60
Moc źródła światła	LED MAX 9W
Moc oprawy	LED MAX 9W
ULOR	46,15%
Ta znamionowa otoczenia	+25°C
Ta zakresu pracy otoczenia	-20...+45°C

Możliwość zamówienia oprawy wraz z lampą LED E27
typu Philips Master LEDbulb 806lm/8,5W/2700K (ściemnialna).

Ocena BUG	B0-U3-G1

Akcesoria sprzedawane oddzielnie

153XX0009	Uchwyt narożny

Części zamienne

06280007	Klosz - zestaw serwisowy
08280014	Uszczelka.

Pliki do pobrania

Instrukcja montażu

Tabela indeksów

Indeks	Kolor	RAL
280CO0010	MIEDŹ	-
280GA0010	OCYNK OGNIOWY	-

Pozostałe kolory wg wzornika "Colors Template" / RAL - na zamówienie, po uzgodnieniu z Działem Handlowym firmy Norlys.

Norlys S.A..
Zawiszy Czarnego 7
33-300 Nowy Sącz
Poland
+48 18 444 2 111
norlys@norlys.pl

TÜVRheinland CERTIFIED Management System ISO 9001:2015 IATF 16949:2016 www.tuv.com ID 9108651873

PCC cert CERTYFIKAT ISO 14001

RoHS 2011/65/UE

Przed rozpoczęciem montażu, należy zapoznać się z instrukcją dołączoną do oprawy.
Ze względu na dynamiczny rozwój technologii oświetleniowej, dodatkowych informacji udzielamy na życzenie klienta.
Informacje zalecanych źródeł światła na podstawie danych producentów. Nie odpowiadamy za kompletność i ważność oferty, dlatego odsyłamy do obowiązujących informacji technicznych producentów źródeł światła.
Kondensacja, która może występować w oprawach, jest zjawiskiem naturalnym i nie wpływa na pogorszenie jakości oprawy.