NORLYS STOCKHOLM 283

AC 220-240V 50-60Hz | IP 54 | E27

Stockholm
283XX0309
16.09.2026 v.09.8
www.norlys.pl



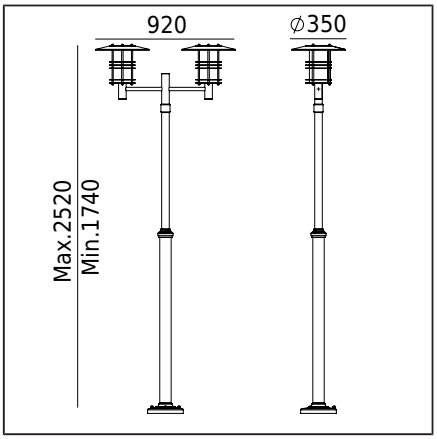

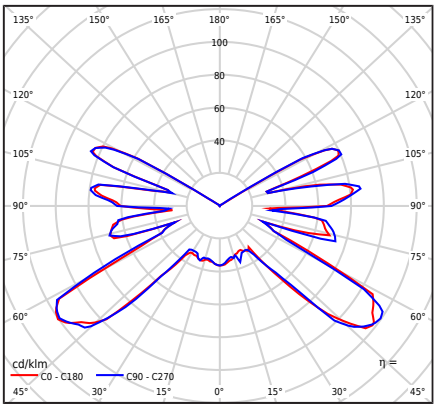

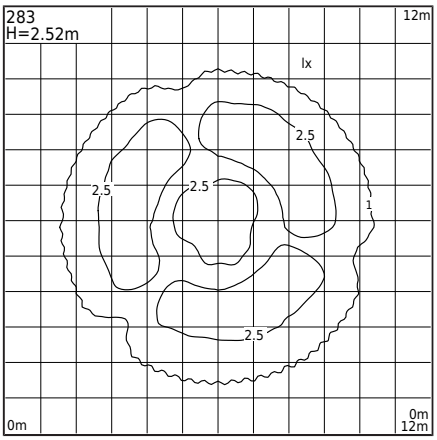

Typ Oprawy

Rodzaj oprawy	Oprawa słupowa (nasadzana).
Bryła fotometryczna	Światło odkryte
Charakterystyka oprawy	Oprawa o skandynawskim wzornictwie, zamontowana na słupie oświetleniowym teleskopowym o regulowanej wysokości 1740...2520 mm. Do oświetlenia ogrodów, parków i innych koncepcji architektonicznych.

Informacje o oprawie

Materiały	Stal cynkowana ogniowo. Stal malowana proszkowo. Klosz- tworzywo sztuczne PMMA przeźroczyste.
Sposób montażu	Mocowanie oprawy: ·3 otwory ø10,5mm na średnicy ø207mm co 120°. Skład zestawu: art.2018- oprawa oświetleniowa art. 3009/3011- słup oświetleniowy. Pozostałe akcesoria należy zamawiać oddzielnie.
Przyłącze	Zaciski podłączeniowe: max 4x2,5mm². Przewód w oponie okrągłej o średnicy max ø12 mm.
Typ źródła światła	Lampa E27 A55...A60
Wymiary oprawy [cm]	35cm x 92cm x 252cm

Dane techniczne

Lampa E27	LED A55..60
Moc źródła światła	LED max 2x 9W
Moc oprawy	LED max 2x 9W
ULOR	34,68%
Ta znamionowa otoczenia	+25°C
Ta zakresu pracy otoczenia	-20...+45°C
Ocena BUG	B0-U3-G1

Akcesoria sprzedawane oddzielnie

405ZX0009	Kotwa do zabetonowania
111GA0012	Adapter do fundamentu betonowego
406ZX0009	Kotwa do gruntu

Części zamienne

06281002	Klosz - zestaw serwisowy
08281001	Uszczelka.

Pliki do pobrania

Pliki fotometryczne LDT | Pliki fotometryczne IES

Tabela indeksów

Indeks	Kolor	RAL
283BL0309	CZARNY	9005
283GA0309	OCYNK OGNIOWY	-

Pozostałe kolory wg wzornika "Colors Template" - na zamówienie, po uzgodnieniu z Działem Handlowym firmy Norlys.

Norlys S.A..
Zawiszy Czarnego 7
33-300 Nowy Sącz
Poland
+48 18 444 2 111
norlys@norlys.pl

TÜVRheinland CERTIFIED Management System ISO 9001:2015 IATF 16949:2016 www.tuv.com ID 9108651873

PCC cert CERTYFIKAT ISO 14001

RoHS 2011/65/UE

Przed rozpoczęciem montażu, należy zapoznać się z instrukcją dołączoną do oprawy.
Ze względu na dynamiczny rozwój technologii oświetleniowej, dodatkowych informacji udzielamy na życzenie klienta.
Informacje zalecanych źródeł światła na podstawie danych producentów. Nie odpowiadamy za kompletność i ważność oferty, dlatego odsyłamy do obowiązujących informacji technicznych producentów źródeł światła.
Kondensacja, która może występować w oprawach, jest zjawiskiem naturalnym i nie wpływa na pogorszenie jakości oprawy.