NORLYS STOCKHOLM 284

AC 220-240V 50-60Hz | IP 54 | E27

Stockholm
284XX0010
16.09.2026 v.10.14
www.norlys.pl



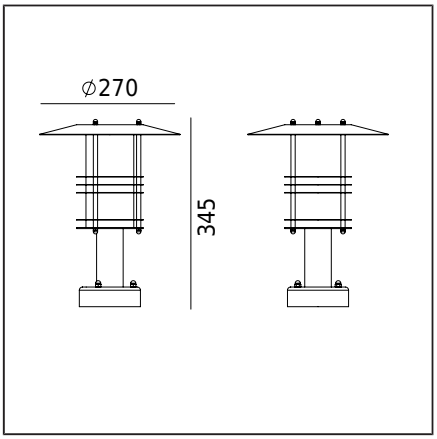

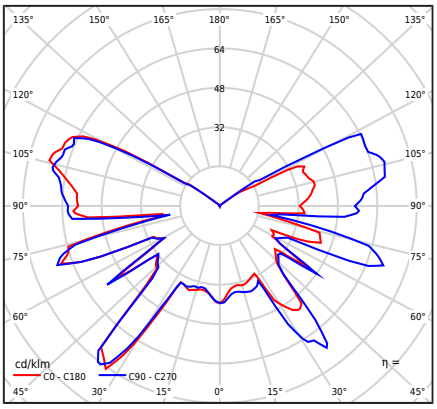

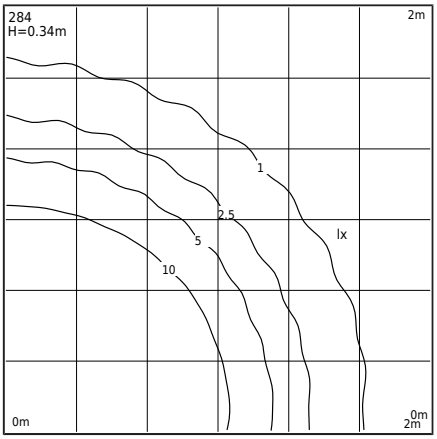

Typ Oprawy

Rodzaj oprawy	Oprawa słupkowa typu portal
Bryła fotometryczna	Światło odkryte
Charakterystyka oprawy	Oprawa o skandynawskim wzornictwie. Do oświetlenia ogrodów, tarasów i innych koncepcji architektonicznych.

Informacje o oprawie

Materiały	Stal malowana proszkowo. Klosz- tworzywo sztuczne PMMA przeźroczyste. Dławnica EPDM.
Sposób montażu	Mocowanie oprawy: za pomocą dołączonej kotwy montażowej 2 otwory ø7mm rozstaw 90mm. Do zamocowania na podłożu, murku, podeście i innej konstrukcji.
Przyłącze	Zaciski podłączeniowe: max 2x2,5mm². Przewód w oponie okrągłej o średnicy max ø12 mm.
Typ źródła światła	Lampa E27 A55...A60 Wymienne źródło światła przez użytkownika końcowego.
Waga oprawy netto / brutto	2,5kg / 2,9kg
Wymiary pudełka [cm]	30,5cm x 19,5cm x 36cm
Wymiary oprawy [cm]	27cm x 27cm x 34,5cm

Dane techniczne

Lampa E27	LED A55..60
Moc źródła światła	LED max 9W
Moc oprawy	LED max 9W
ULOR	41,74%
Ta znamionowa otoczenia	+25°C
Ta zakresu pracy otoczenia	-20...+45°C
Ocena BUG	B0-U3-G1

Części zamienne

06280007	Klosz - zestaw serwisowy
08280014	Uszczelka.

Pliki do pobrania

Pliki fotometryczne LDT	Pliki fotometryczne IES
Instrukcja montażu	

Tabela indeksów

Indeks	Kolor	RAL
284BL0010	CZARNY	9005
284GA0010	OCYNK OGNIOWY	-

Pozostałe kolory wg wzornika "Colors Template" - na zamówienie, po uzgodnieniu z Działem Handlowym firmy Norlys.

Norlys S.A..
Zawiszy Czarnego 7
33-300 Nowy Sącz
Poland
+48 18 444 2 111
norlys@norlys.pl

TÜVRheinland CERTIFIED Management System ISO 9001:2015 IATF 16949:2016 www.tuv.com ID 9108651873

PCC cert CERTYFIKAT ISO 14001

RoHS 2011/65/UE