NORLYS STOCKHOLM 287

AC 220-240V 50-60Hz | IP 54 | E27

Stockholm
287XX0010
16.09.2026 v.10.11
www.norlys.pl



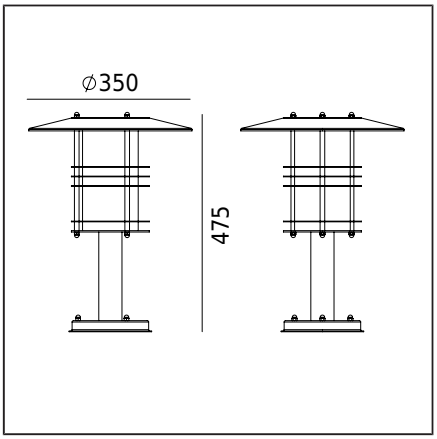

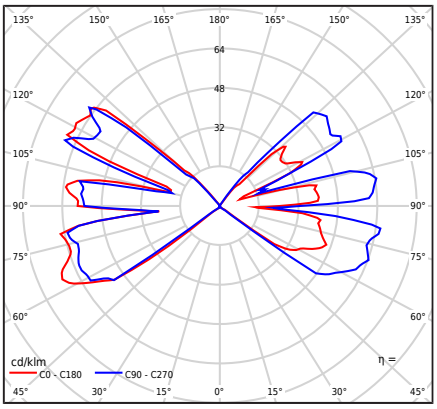

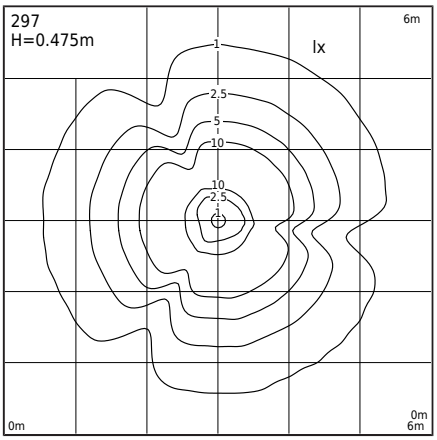

Typ Oprawy

Rodzaj oprawy	Oprawa słupkowa typu portal
Bryła fotometryczna	Światło odkryte
Charakterystyka oprawy	Oprawa o skandynawskim wzornictwie. Do oświetlenia ogrodów, tarasów i innych koncepcji architektonicznych.

Informacje o oprawie

Materiały	Stal cynkowana ogniowo. Klosz- tworzywo sztuczne PMMA przeźroczyste.
Sposób montażu	Mocowanie oprawy: za pomocą dołączonej kotwy montażowej, 3 otwory ø7mm na średnicy ø120mm co 120°.
Przyłącze	Zaciski podłączeniowe: max 2x2,5mm². Przewód w oponie okrągłej o średnicy max ø12mm.
Typ źródła światła	Lampa E27 A55...A60 Wymienne źródło światła przez użytkownika końcowego.
Waga oprawy netto / brutto	4,4kg / 4,9kg
Wymiary pudełka [cm]	36cm x 21,5cm x 49,5cm
Wymiary oprawy [cm]	35cm x 35cm x 47,5cm

Dane techniczne

Lampa E27	LED A55..60
Moc źródła światła	LED max 9W
Moc oprawy	LED max 9W
ULOR	32,92%
Ta znamionowa otoczenia	+25°C
Ta zakresu pracy otoczenia	-20...+45°C
Ocena BUG	B0-U3-G1

Części zamienne

06281002	Klosz - zestaw serwisowy
08281001	Uszczelka.

Pliki do pobrania

Pliki fotometryczne LDT	Pliki fotometryczne IES
Instrukcja montażu	

Tabela indeksów

Indeks	Kolor	RAL
287BL0010	CZARNY	9005

Pozostałe kolory wg wzornika "Colors Template" - na zamówienie, po uzgodnieniu z Działem Handlowym firmy Norlys.

Norlys S.A..
Zawiszy Czarnego 7
33-300 Nowy Sącz
Poland
+48 18 444 2 111
norlys@norlys.pl

TÜVRheinland CERTIFIED Management System ISO 9001:2015 IATF 16949:2016 www.tuv.com ID 9108651873

PCC Cert CERTYFIKAT ISO 14001

RoHS 2011/65/UE