NORLYS STOCKHOLM 298

AC 220-240V 50-60Hz | IP 65 | E27

Stockholm
298XX0012
16.09.2026 v.12.5
www.norlys.pl

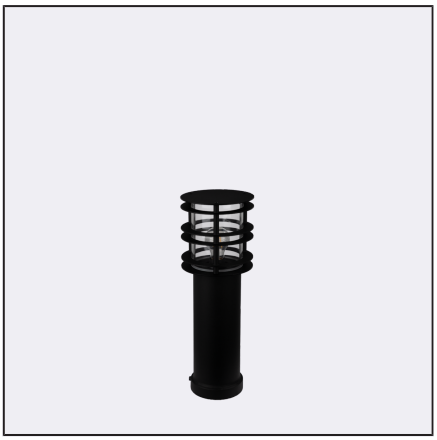

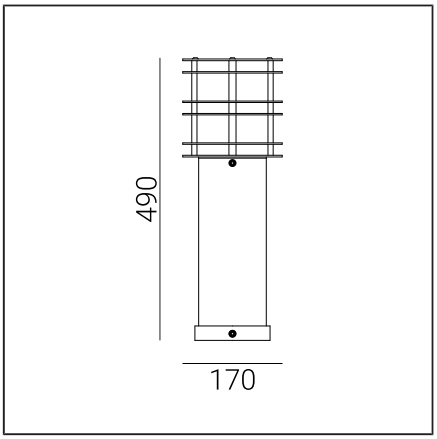

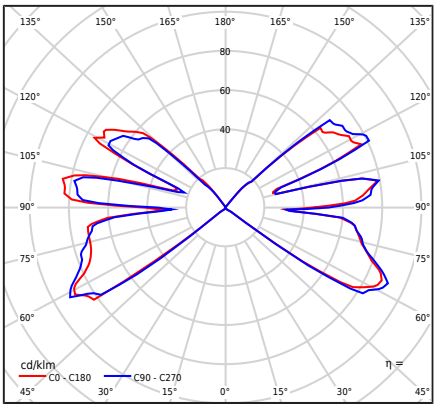

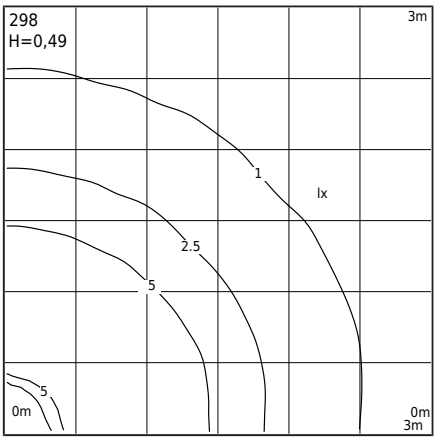

Typ Oprawy

Rodzaj oprawy	Oprawa słupkowa.
Bryła fotometryczna	Światło odkryte, rozproszone z obrotowo- symetrycznym rozsyłem światła.
Charakterystyka oprawy	Oprawa słupkowa o stabilnej i trwałej budowie. Do oświetlenia terenów prywatnych i stref publicznych.

Informacje o oprawie

Materiały	Stal cynkowana ogniowo. Klosz- tworzywo sztuczne PMMA przeźroczyste. Uszczelka silikonowa.
Sposób montażu	Mocowanie oprawy: 3 otwory ø9mm na średnicy ø56mm co 120°.
Przyłącze	Zaciski podłączeniowe: max 3x4mm², możliwość podłączenia oprawy w pętle max 3x2,5mm². Przewód w oponie okrągłej o średnicy max ø12,5mm.
Typ źródła światła	Lampa E27 A55...A60 Wymienne źródło światła przez użytkownika końcowego.
Waga oprawy netto / brutto	7,3kg / 8,1kg
Wymiary pudełka [cm]	21cm x 21,5cm x 57cm
Wymiary oprawy [cm]	17cm x 17cm x 49cm

Dane techniczne

Lampa E27	LED A55..60
Moc źródła światła	LED max 9W
Moc oprawy	LED max 9W
ULOR	51,68%
Ta znamionowa otoczenia	+25°C
Ta zakresu pracy otoczenia	-20...+45°C

Akcesoria sprzedawane oddzielnie

3086GA0009	Adapter montażowy
3080GA0009	Adapter montażowy
205ZX0010	Kotwa do zabetonowania
206GA0010	Kotwa do gruntu
206GA0S10	Adapter do fundamentu betonowego

Części zamienne

06281005	Klosz - zestaw serwisowy
08288002	Uszczelka.

Pliki do pobrania

Pliki fotometryczne LDT	Pliki fotometryczne IES
Instrukcja montażu	

Tabela indeksów

Indeks	Kolor	RAL
298BL0012	CZARNY	9005
298GA0012	OCYNK OGNIOWY	-

Pozostałe kolory wg wzornika "Colors Template" - na zamówienie, po uzgodnieniu z Działem Handlowym firmy Norlys.

Norlys S.A..
Zawiszy Czarnego 7
33-300 Nowy Sącz
Poland
+48 18 444 2 111
norlys@norlys.pl

TÜVRheinland CERTIFIED — Management System ISO 9001:2015 IATF 16949:2016 — www.tuv.com ID 9108651873

PCC cert CERTYFIKAT ISO 14001

RoHS 2011/65/UE

Przed rozpoczęciem montażu, należy zapoznać się z instrukcją dołączoną do oprawy.
Ze względu na dynamiczny rozwój technologii oświetleniowej, dodatkowych informacji udzielamy na życzenie klienta.
Kondensacja, która może występować w oprawach, jest zjawiskiem naturalnym i nie wpływa na pogorszenie jakości oprawy.