# NORLYS STOCKHOLM 299

AC 220-240V 50-60Hz | IP 54 | IK 10 | E27

Stockholm
299XX0010
06.10.2026 v.10.8
www.norlys.pl

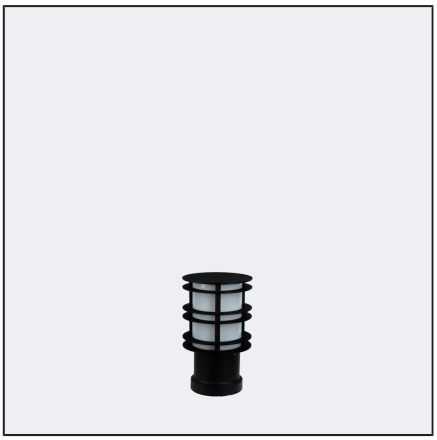

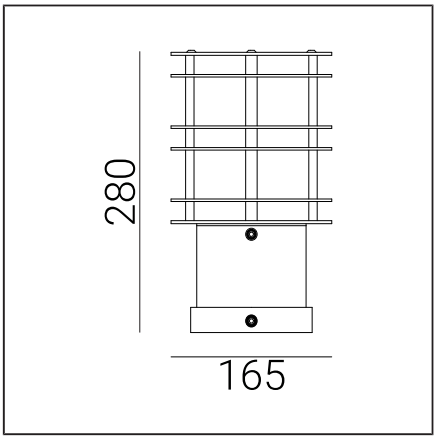


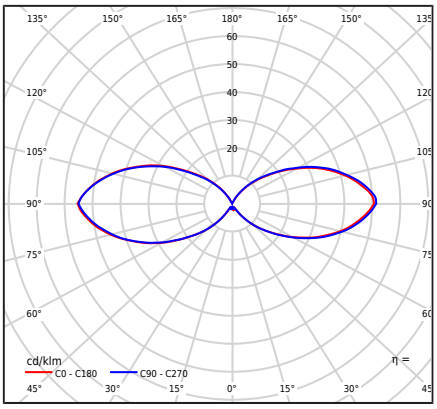


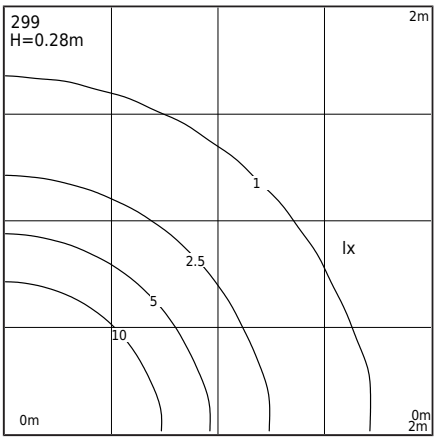


## Typ Oprawy

| | |
|---|---|
| Rodzaj oprawy | Oprawa słupkowa. |
| Bryła fotometryczna | Światło odkryte, rozproszone z obrotowo- symetrycznym rozsyłem światła. |
| Charakterystyka oprawy | Oprawa słupkowa o stabilnej i trwałej budowie. Do oświetlenia terenów prywatnych i stref publicznych. |

## Informacje o oprawie

| | |
|---|---|
| Materiały | Stal cynkowana ogniowo. Klosz- tworzywo sztuczne PMMA w kolorze mlecznym. Uszczelka silikonowa. |
| Sposób montażu | Mocowanie oprawy: 3 otwory ø9mm na średnicy ø56mm co 120°. |
| Przyłącze | Zaciski podłączeniowe: max 2x2,5mm²,<br>Przewód w oponie okrągłej o średnicy max ø12mm. |
| Typ źródła światła | Lampa E27 A55...A60<br>Wymienne źródło światła przez użytkownika końcowego. |
| Waga oprawy netto / brutto | 4,45kg / 4,85kg |
| Wymiary pudełka [cm] | 31,5cm x 20cm x 20cm |
| Wymiary oprawy [cm] | 16,5cm x 16,5cm x 28cm |

## Dane techniczne

| | |
|---|---|
| Lampa E27 | LED A55..60 |
| Moc źródła światła | LED max 9W |
| Moc oprawy | LED max 9W |
| ULOR | 49,72% |
| Ta znamionowa otoczenia | +25°C |
| Ta zakresu pracy otoczenia | -20...+45°C |
| Ocena BUG | B0-U3-G1 |

## Akcesoria sprzedawane oddzielnie

| | |
|---|---|
| 3080GA0009 | Adapter montażowy |
| 205ZX0010 | Kotwa do zabetonowania |
| 206GA0S10 | Adapter do fundamentu betonowego |

## Części zamienne

| | |
|---|---|
| 06281004 | Klosz - zestaw serwisowy |
| 08288004 | Uszczelka. |

## Pliki do pobrania

| | |
|---|---|
| Pliki fotometryczne LDT | Pliki fotometryczne IES |
| Instrukcja montażu | |

## Tabela indeksów

| Indeks | Kolor | RAL |
|---|---|---|
| 299BL0010 | CZARNY | 9005 |
| 299GA0010 | OCYNK OGNIOWY | - |

Pozostałe kolory wg wzornika "Colors Template" / RAL - na zamówienie, po uzgodnieniu z Działem Handlowym firmy Norlys.

Norlys S.A..
Zawiszy Czarnego 7
33-300 Nowy Sącz
Poland
+48 18 444 2 111
norlys@norlys.pl

TÜVRheinland CERTIFIED Management System ISO 9001:2015 IATF 16949:2016 www.tuv.com ID 9108651873

PCC cert CERTYFIKAT ISO 14001

RoHS 2011/65/UE

Przed rozpoczęciem montażu, należy zapoznać się z instrukcją dołączoną do oprawy.
Ze względu na dynamiczny rozwój technologii oświetleniowej, dodatkowych informacji udzielamy na życzenie klienta.
Kondensacja, która może występować w oprawach, jest zjawiskiem naturalnym i nie wpływa na pogorszenie jakości oprawy.