NORLYS KISA 5184

IP 55 | IK 08 | AC 220-240V 50-60Hz | LED | DIM

Kisa 5184XX0010
14.10.2026 v.10.17
www.norlys.pl



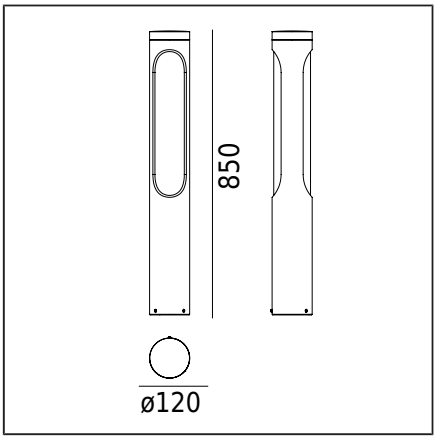

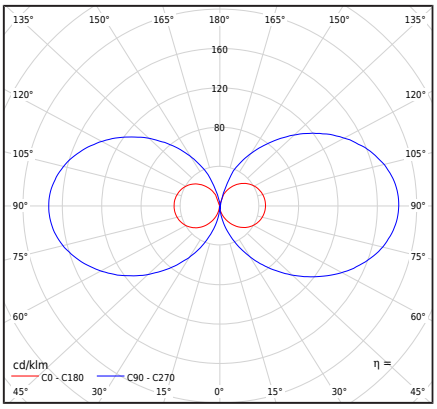

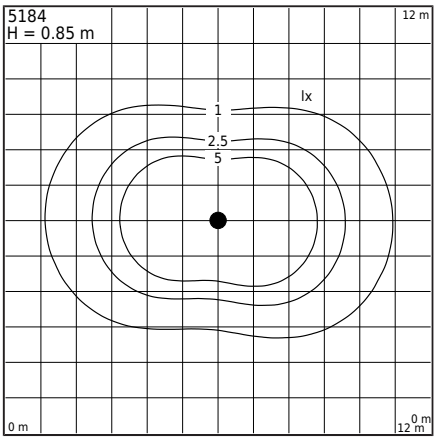

Typ Oprawy

Rodzaj oprawy	Oprawa słupkowa.
Bryła fotometryczna	Światło dwustronne rozproszone.
Charakterystyka oprawy	Oprawa o współczesnym wzornictwie. Do oświetlenia ogrodów oraz innych terenów prywatnych i stref publicznych.

Informacje o oprawie

Materiały	Odlew aluminiowy malowany proszkowo. Klosz- tworzywo sztuczne PMMA satynowane.
Sposób montażu	Mocowanie oprawy: 3 otwory ø9mm, na średnicy ø65mm co 120°. Pozostałe akcesoria należy dokupić oddzielnie.
Przyłącze	Zaciski podłączeniowe: max 3x4mm², możliwość podłączenia oprawy w pętle max 3x2,5mm². Przewód w oponie okrągłej o średnicy ø8...12,5mm.
Typ źródła światła	Moduł LED, zasilacz elektroniczny Wymienne (tylko LED) źródło światła przez profesjonalny serwis. Wymienny osprzęt sterujący za pomocą profesjonalnego serwisu.
Sterowanie światłem	Oprawa ściemnialna fazowo TRAILING EDGE (TE) - LEADING EDGE (LE)
Waga oprawy netto / brutto	5,9kg / 6,9kg
Wymiary pudełka [cm]	16cm x 16cm x 93cm
Wymiary oprawy [cm]	12cm x 12cm x 85cm

Dane techniczne

6 Modułów LED	Philips Fortimo Strip 0,5ft MF FC LV6 3K (Karta Produktu)
Zasilacz	Tak
Trwałość zasilacza	50000h
Sterowanie zewnętrzne	Philips Xitanium TE (Instrukcja obsługi)
Moc źródła światła	11,3W
Moc oprawy	13,4W
Strumień źródła światła	2009lm
Strumień świetlny oprawy	1274lm
Efektywność oprawy	95,1lm/W
ULOR	50%
Barwa LED	3000K
Chromatyczność LED	SDCM3
CRI	80
L80B20 [wg LM-80]	>72 000h
L90B10 [wg LM-80]	>64 000h
Współczynnik mocy oprawy	PF 0,90
Współczynnik THD	20%
Ta znamionowa otoczenia	25°C

Ten produkt zawiera źródła światła o klasie efektywności energetycznej D / EPREL

Opcjonalnie oprawa dostępna także:
- dla barwy LED 2700K [1/1]
- dla innej wartości strumienia świetlnego
- w wersji z urządzeniem przeciwprzepięciowym (SPD)
- dla innego koloru oprawy (zgodnie z paletą barw RAL)

Warunki sprzedaży oraz pozostałe informacje, po uzgodnieniu z Działem Handlowym firmy Norlys.

Prąd rozruchowy	1,87A / 48µs
Ocena BUG	B1-U4-G1

Akcesoria sprzedawane oddzielnie

3086GA0009	Adapter montażowy
3080GA0009	Adapter montażowy
205ZX0010	Kotwa do zabetonowania
206GA0010	Kotwa do gruntu
206GA0S10	Adapter do fundamentu betonowego

Części zamienne

ZS5184zx0010	Zestaw naprawczy.

Norlys S.A..
Zawiszy Czarnego 7
33-300 Nowy Sącz
Poland
+48 18 444 2 111
norlys@norlys.pl

TÜVRheinland CERTIFIED Management System ISO 9001:2015 IATF 16949:2016 www.tuv.com ID 9108651873

PCC cert CERTYFIKAT ISO 14001

RoHS 2011/65/UE

Przed rozpoczęciem montażu, należy zapoznać się z instrukcją dołączoną do oprawy.
Ze względu na dynamiczny rozwój technologii oświetleniowej, dodatkowych informacji udzielamy na życzenie klienta.
Kondensacja, która może występować w oprawach, jest zjawiskiem naturalnym i nie wpływa na pogorszenie jakości oprawy.



Pliki do pobrania

Pliki fotometryczne LDT	Pliki fotometryczne IES
Instrukcja montażu	

Tabela indeksów

Indeks	Kolor	RAL
5184AL0010	ALUMINIUM	9006
5184GR0010	GRAFITOWY	7016

Pozostałe kolory wg wzornika "Colors Template" / RAL - na zamówienie, po uzgodnieniu z Działem Handlowym firmy Norlys.

Norlys S.A..
Zawiszy Czarnego 7
33-300 Nowy Sącz
Poland
+48 18 444 2 111
norlys@norlys.pl

Management System ISO 9001:2015 IATF 16949:2016 TÜVRheinland CERTIFIED www.tuv.com ID 9108651873
PCC cert CERTYFIKAT ISO 14001
RoHS 2011/65/UE

Przed rozpoczęciem montażu, należy zapoznać się z instrukcją dołączoną do oprawy.
Ze względu na dynamiczny rozwój technologii oświetleniowej, dodatkowych informacji udzielamy na życzenie klienta.
Kondensacja, która może występować w oprawach, jest zjawiskiem naturalnym i nie wpływa na pogorszenie jakości oprawy.