NORLYS KISA 5190

IP 65 | IK 08 | AC 220-240V 50-60Hz | LED | DIM

Kisa 5190XX0309
16.09.2026 v.09.22
www.norlys.pl



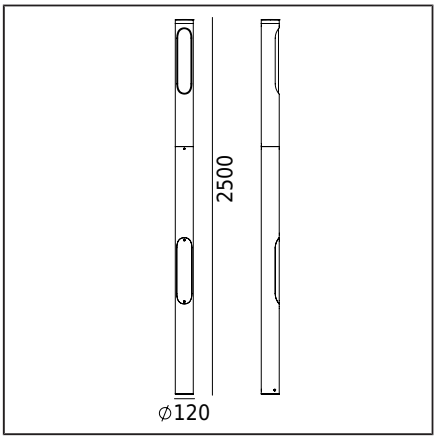

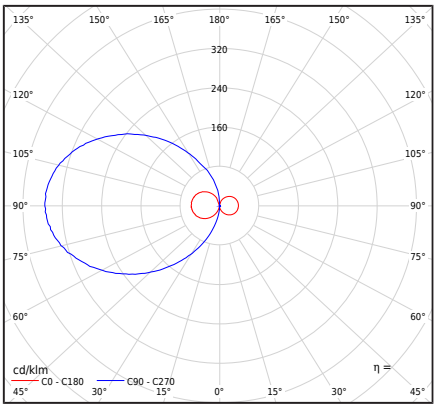

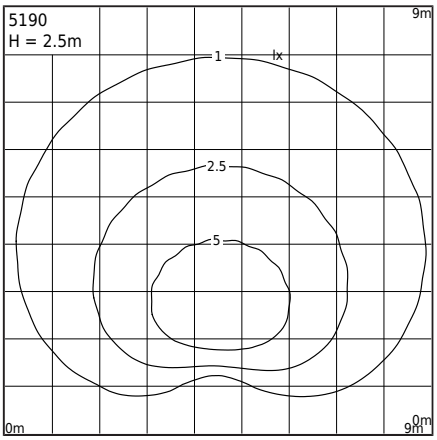

Typ Oprawy

Rodzaj oprawy	Oprawa słupowa (lekka konstrukcja).
Bryła fotometryczna	Światło jednostronne rozproszone.
Charakterystyka oprawy	Oprawa oświetleniowa słupowa nasadzana ø120mm, wyposażona w: - słup oświetleniowy art. 5188xx0009 wyposażony w drzwiczki rewizyjne - głowę słupa art. 5170xx0009 wyposażoną w moduł LED i puszkę podłączeniową hermetyczną Pozostałe akcesoria należy zamawiać oddzielnie.

Informacje o oprawie

Materiały	Profil aluminiowy wyciskany, malowany proszkowo. Klosz- tworzywo sztuczne PMMA satynowane. Uszczelka silikonowa.
Sposób montażu	Mocowanie oprawy: 3 otwory ø9mm na średnicy ø65mm co 120°. Oprawa oświetleniowa słupowa nasadzana ø120mm, wyposażona w: - słup oświetleniowy art. 5188xx0009 wyposażony w drzwiczki rewizyjne - głowę słupa art. 5170xx0009 wyposażoną w moduł LED i puszkę podłączeniową hermetyczną Pozostałe akcesoria należy dokupić oddzielnie.
Przyłącze	Puszka hermetyczna IP68: Zaciski podłączeniowe: max 3x4mm², możliwość podłączenia oprawy w pętle max 3x4mm². Przewód w oponie okrągłej o średnicy: ø4...14mm. Oprawa oświetleniowa wyposażona w drzwiczki rewizyjne.
Typ źródła światła	Moduł LED, zasilacz elektroniczny Wymienne (tylko LED) źródło światła przez profesjonalny serwis. Wymienny osprzęt sterujący za pomocą profesjonalnego serwisu.
Sterowanie światłem	Oprawa ściemnialna fazowo TRAILING EDGE (TE) - LEADING EDGE (LE)
Waga oprawy netto / brutto	14,6kg / 15,7kg
Wymiary pudełka [cm]	13cm x 13cm x 170cm
Wymiary oprawy [cm]	12cm x 12cm x 250cm

Dane techniczne

3 Moduły LED	Philips Strip OC 0.5ft 550lm 8xx FC LV5 3K (Karta Produktu)
Zasilacz	Tak
Trwałość zasilacza	50000h
Sterowanie zewnętrzne	Philips Xitanium TE (Instrukcja obsługi)
Moc źródła światła	6,5W
Moc oprawy	8,8W
Strumień źródła światła	1175lm
Strumień świetlny oprawy	706lm
Efektywność oprawy	80,2lm/W
ULOR	50%
Barwa LED	3000K
Chromatyczność LED	SDCM3
Migotanie światła (Pst LM)	≤0.3
Efekt stroboskopowy (SVM)	≤0.7
CRI	80
L80B20 [wg LM-80]	>72 000h
L90B10 [wg LM-80]	>64 000h
Współczynnik mocy oprawy	PF 0,9
Współczynnik THD	20%
Ta znamionowa otoczenia	+25°C
Ta zakresu pracy otoczenia	-20...+45°C
Ten produkt zawiera źródła światła o klasie efektywności energetycznej D / EPREL	
Prąd rozruchowy	1,65A/16,5µs]
Ocena BUG	B1-U3-G1

Części zamienne

ZS5180zx0010	Zestaw serwisowy.

Pliki do pobrania

Pliki fotometryczne LDT	Pliki fotometryczne IES
Instrukcja montażu	

Norlys S.A..
Zawiszy Czarnego 7
33-300 Nowy Sącz
Poland
+48 18 444 2 111
norlys@norlys.pl

TÜVRheinland CERTIFIED
Management System ISO 9001:2015 IATF 16949:2016
www.tuv.com ID 9108651873

PCC Cert CERTYFIKAT ISO 14001

RoHS 2011/65/UE

Przed rozpoczęciem montażu, należy zapoznać się z instrukcją dołączoną do oprawy.
Ze względu na dynamiczny rozwój technologii oświetleniowej, dodatkowych informacji udzielamy na życzenie klienta.
Kondensacja, która może występować w oprawach, jest zjawiskiem naturalnym i nie wpływa na pogorszenie jakości oprawy.

Tabela indeksów

Indeks	Kolor	RAL
5190AL0309	ALUMINIUM	9006
5190GR0309	GRAFITOWY	7016

Pozostałe kolory wg wzornika "Colors Template" - na zamówienie, po uzgodnieniu z Działem Handlowym firmy Norlys.

Norlys S.A..
Zawiszy Czarnego 7
33-300 Nowy Sącz
Poland
+48 18 444 2 111
norlys@norlys.pl

Management System ISO 9001:2015 IATF 16949:2016
www.tuv.com ID 9108651873

CERTYFIKAT ISO 14001

RoHS 2011/65/UE

Przed rozpoczęciem montażu, należy zapoznać się z instrukcją dołączoną do oprawy.
Ze względu na dynamiczny rozwój technologii oświetleniowej, dodatkowych informacji udzielamy na życzenie klienta.
Kondensacja, która może występować w oprawach, jest zjawiskiem naturalnym i nie wpływa na pogorszenie jakości oprawy.