NORLYS KISA 5192

IP 65 | IK 08 | AC 220-240V 50-60Hz | LED | DALI2

Kisa 5192XX0309
24.11.2026 v.09.15
www.norlys.pl



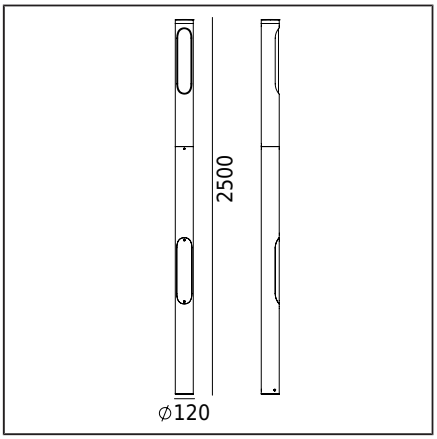

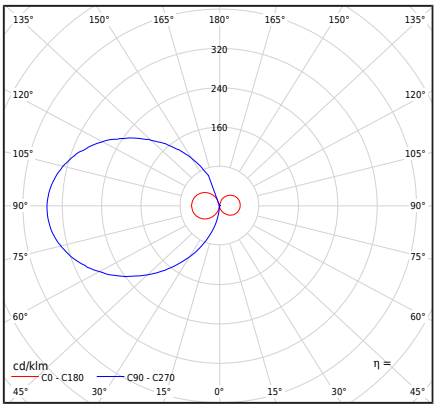

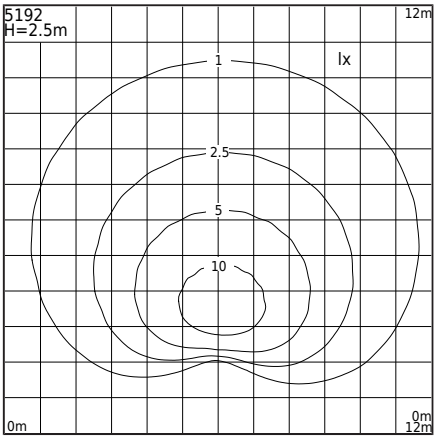

Typ Oprawy

Rodzaj oprawy	Oprawa słupowa (lekka konstrukcja).
Bryła fotometryczna	Światło jednostronne rozproszone.
Charakterystyka oprawy	Oprawa o współczesnym wzornictwie. Do oświetlenia ogrodów oraz innych terenów prywatnych i stref publicznych. Oprawa oświetleniowa słupowa nasadzana ø120mm, wyposażona w: - słup oświetleniowy art. 5188xx0009 wyposażony w drzwiczki rewizyjne - głowę słupa art. 5172xx0009 wyposażoną w moduł LED i puszkę podłączeniową hermetyczną Pozostałe akcesoria należy zamawiać oddzielnie.

Informacje o oprawie

Materiały	Odlew aluminiowy malowany proszkowo. Klosz- tworzywo sztuczne PMMA satynowane.
Sposób montażu	Mocowanie oprawy: 3 otwory ø9mm, na średnicy ø65mm co 120°. Pozostałe akcesoria należy dokupić oddzielnie.
Przyłącze	Puszka hermetyczna IP 68: Zaciski podłączeniowe: max 5x4mm², możliwość podłączenia oprawy w pętle max 5x2,5mm². Przewód w oponie okrągłej o średnicy ø8...14mm.
Typ źródła światła	Moduł LED, zasilacz elektroniczny DALI outdoor Wymienne (tylko LED) źródło światła przez profesjonalny serwis. Wymienny osprzęt sterujący za pomocą profesjonalnego serwisu.
Sterowanie światłem	Sterowanie światłem w systemie: DALI outdoor pełny program. Zasilacz zaprogramowany na max prąd. Programowanie pozostałych parametrów po uzgodnieniu z Działem Handlowym firmy Norlys.
Waga oprawy netto / brutto	14,6kg / 15,7kg
Wymiary pudełka [cm]	13cm x 13cm x 170cm
Wymiary oprawy [cm]	12cm x 12cm x 250cm

Dane techniczne

3 Moduły LED	Philips Strip OC 0.5ft 550lm 8xx FC LV5 3K (Karta Produktu)
Zasilacz	Tak
Trwałość zasilacza	100000h
Sterowanie zewnętrzne	DALI2 / NightDim (XI FP NLD) (Instrukcja obsługi)
Moc źródła światła	11,8W
Moc oprawy	14,1W
Strumień źródła światła	2002lm
Strumień świetlny oprawy	1185lm
Efektywność oprawy	84lm/W
ULOR	50%
Barwa LED	3000K
Chromatyczność LED	SDCM3
CRI	80
L80B20 [wg LM-80]	>72 000h
L90B10 [wg LM-80]	>64 000h
Zagrożenie fotobiologiczne LED	RG1
Ta znamionowa otoczenia	25°C
Ta zakresu pracy otoczenia	-20...+45°C

Ten produkt zawiera źródła światła o klasie efektywności energetycznej D / EPREL

Opcjonalnie oprawa dostępna także:
- w wersji ściemnialnej fazowo
- dla barwy LED 2700K [1/1]
- dla innej wartości strumienia świetlnego
- dla innego koloru oprawy (zgodnie z paletą barw RAL)

Warunki sprzedaży oraz pozostałe informacje, po uzgodnieniu z Działem Handlowym firmy Norlys.

Ocena BUG	B1-U3-G1

Akcesoria sprzedawane oddzielnie

5188XX0009	Słup niezmiennej wysokości

Części zamienne

ZS5182zx0009	Zestaw naprawczy.

Norlys S.A..
Zawiszy Czarnego 7
33-300 Nowy Sącz
Poland
+48 18 444 2 111
norlys@norlys.pl

TÜVRheinland CERTIFIED — Management System ISO 9001:2015 IATF 16949:2016 — www.tuv.com ID 9108651873

PCC cert CERTYFIKAT ISO 14001

RoHS 2011/65/UE

Przed rozpoczęciem montażu, należy zapoznać się z instrukcją dołączoną do oprawy.
Ze względu na dynamiczny rozwój technologii oświetleniowej, dodatkowych informacji udzielamy na życzenie klienta.
Kondensacja, która może występować w oprawach, jest zjawiskiem naturalnym i nie wpływa na pogorszenie jakości oprawy.

Pliki do pobrania

Pliki fotometryczne LDT	Pliki fotometryczne IES
Instrukcja montażu	

Tabela indeksów

Indeks	Kolor	RAL
5192AL0309	ALUMINIUM	9006
5192GR0309	GRAFITOWY	7016

Pozostałe kolory wg wzornika "Colors Template" / RAL - na zamówienie, po uzgodnieniu z Działem Handlowym firmy Norlys.

Norlys S.A..
Zawiszy Czarnego 7
33-300 Nowy Sącz
Poland
+48 18 444 2 111
norlys@norlys.pl

TÜVRheinland CERTIFIED
Management System ISO 9001:2015 IATF 16949:2016
www.tuv.com ID 9108651873

PCC cert CERTYFIKAT ISO 14001

RoHS 2011/65/UE

Przed rozpoczęciem montażu, należy zapoznać się z instrukcją dołączoną do oprawy.
Ze względu na dynamiczny rozwój technologii oświetleniowej, dodatkowych informacji udzielamy na życzenie klienta.
Kondensacja, która może występować w oprawach, jest zjawiskiem naturalnym i nie wpływa na pogorszenie jakości oprawy.