NORLYS KISA 5194

IP 65 | IK 08 | AC 220-240V 50-60Hz | LED | DIM

Kisa 5194XX0309
14.10.2026 v.09.8
www.norlys.pl



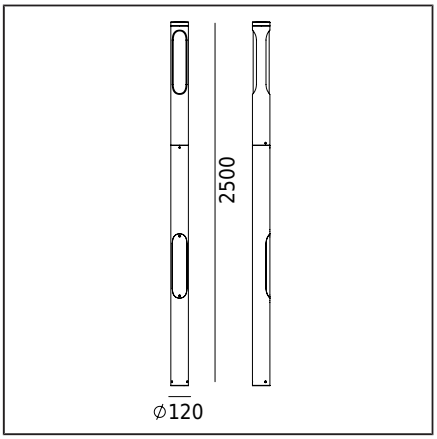

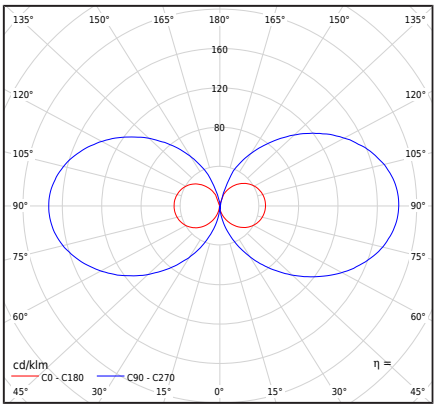

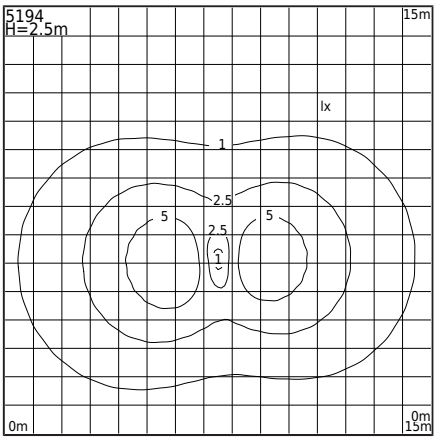

Typ Oprawy

Rodzaj oprawy	Oprawa słupowa (lekka konstrukcja).
Bryła fotometryczna	Światło dwustronne rozproszone.
Charakterystyka oprawy	Oprawa o współczesnym wzornictwie. Do oświetlenia ogrodów oraz innych terenów prywatnych i stref publicznych. Oprawa oświetleniowa słupowa nasadzana ø120mm, wyposażona w: - słup oświetleniowy art. 5188xx0009 wyposażony w drzwiczki rewizyjne - głowę słupa art. 5174xx0009 wyposażoną w moduł LED i puszkę podłączeniową hermetyczną Pozostałe akcesoria należy zamawiać oddzielnie

Informacje o oprawie

Materiały	Odlew aluminiowy malowany proszkowo. Klosz- tworzywo sztuczne PMMA satynowane.
Sposób montażu	Mocowanie oprawy: 3 otwory ø9mm, na średnicy ø65mm co 120°. Pozostałe akcesoria należy dokupić oddzielnie.
Przyłącze	Zaciski podłączeniowe: max 3x4mm², możliwość podłączenia oprawy w pętle max 3x2,5mm². Przewód w oponie okrągłej o średnicy ø8...12,5mm.
Typ źródła światła	Moduł LED, zasilacz elektroniczny Wymienne (tylko LED) źródło światła przez profesjonalny serwis. Wymienny osprzęt sterujący za pomocą profesjonalnego serwisu.
Sterowanie światłem	Oprawa ściemnialna fazowo TRAILING EDGE (TE) - LEADING EDGE (LE)
Waga oprawy netto / brutto	14,6kg / 15,7kg
Wymiary pudełka [cm]	13cm x 13cm x 170cm
Wymiary oprawy [cm]	12cm x 12cm x 120cm

Dane techniczne

6 Modułów LED	Philips Strip OC 0.5ft 550lm 8xx FC LV5 3K (Karta Produktu)
Zasilacz	Tak
Trwałość zasilacza	50000h
Sterowanie zewnętrzne	Philips Xitanium TE (Instrukcja obsługi)
Moc źródła światła	11,3W
Moc oprawy	13,4W
Strumień źródła światła	2009lm
Strumień świetlny oprawy	1274lm
Efektywność oprawy	95,1lm/W
ULOR	50%
Barwa LED	3000K
Chromatyczność LED	SDCM3
CRI	80
L80B20 [wg LM-80]	>72 000h
L90B10 [wg LM-80]	>64 000h
Współczynnik mocy oprawy	PF 0,90
Współczynnik THD	20%
Ta znamionowa otoczenia	25°C
Ta zakresu pracy otoczenia	-20...+45°C

Ten produkt zawiera źródła światła o klasie efektywności energetycznej D / EPREL

Opcjonalnie oprawa dostępna także:
- dla barwy LED 2700K [1/1]
- dla innej wartości strumienia świetlnego
- w wersji z urządzeniem przeciwprzepięciowym (SPD)
- dla innego koloru oprawy (zgodnie z paletą barw RAL)

Warunki sprzedaży oraz pozostałe informacje, po uzgodnieniu z Działem Handlowym firmy Norlys.

Prąd rozruchowy	1,87A / 48µs
Ocena BUG	B1-U4-G1

Akcesoria sprzedawane oddzielnie

5188XX0009	Słup niezmiennej wysokości

Części zamienne

ZS5184zx0010	Zestaw naprawczy.

Norlys S.A..
Zawiszy Czarnego 7
33-300 Nowy Sącz
Poland
+48 18 444 2 111
norlys@norlys.pl

TÜVRheinland CERTIFIED — Management System ISO 9001:2015 IATF 16949:2016 — www.tuv.com ID 9108651873

PCC cert CERTYFIKAT ISO 14001

RoHS 2011/65/UE

Przed rozpoczęciem montażu, należy zapoznać się z instrukcją dołączoną do oprawy.
Ze względu na dynamiczny rozwój technologii oświetleniowej, dodatkowych informacji udzielamy na życzenie klienta.
Kondensacja, która może występować w oprawach, jest zjawiskiem naturalnym i nie wpływa na pogorszenie jakości oprawy.

Pliki do pobrania

Pliki fotometryczne LDT	Pliki fotometryczne IES
Instrukcja montażu	

Tabela indeksów

Indeks	Kolor	RAL
5194AL0309	ALUMINIUM	9006
5194BL0309	CZARNY	9005
5194GR0309	GRAFITOWY	7016

Pozostałe kolory wg wzornika "Colors Template" / RAL - na zamówienie, po uzgodnieniu z Działem Handlowym firmy Norlys.

Norlys S.A..
Zawiszy Czarnego 7
33-300 Nowy Sącz
Poland
+48 18 444 2 111
norlys@norlys.pl

Management System ISO 9001:2015 IATF 16949:2016
www.tuv.com ID 9108651873

CERTYFIKAT ISO 14001

RoHS 2011/65/UE

Przed rozpoczęciem montażu, należy zapoznać się z instrukcją dołączoną do oprawy.
Ze względu na dynamiczny rozwój technologii oświetleniowej, dodatkowych informacji udzielamy na życzenie klienta.
Kondensacja, która może występować w oprawach, jest zjawiskiem naturalnym i nie wpływa na pogorszenie jakości oprawy.