NORLYS KISA 5196

IP 65 | IK 08 | AC 220-240V 50-60Hz | LED | DALI2

Kisa 5196XX0309
16.09.2026 v.09.21
www.norlys.pl



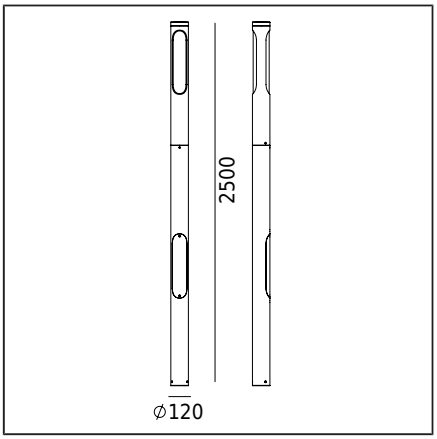

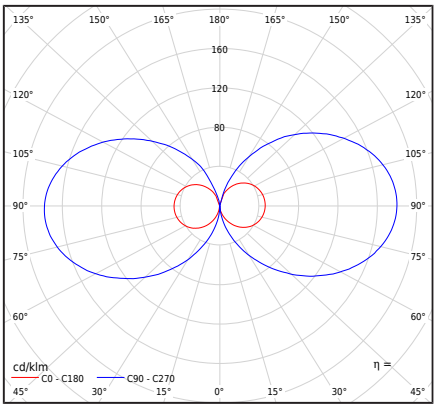

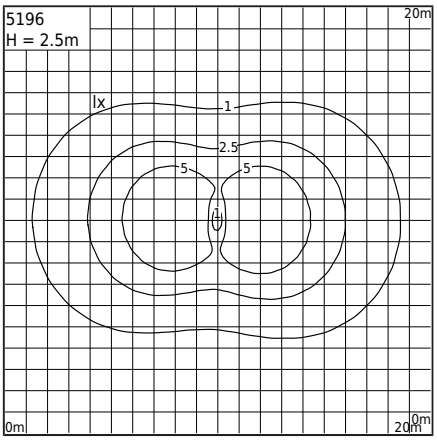

Typ Oprawy

Rodzaj oprawy	Oprawa słupowa (lekka konstrukcja).
Bryła fotometryczna	Światło dwustronne rozproszone.
Charakterystyka oprawy	Oprawa oświetleniowa słupowa nasadzana ø120mm, wyposażona w: - słup oświetleniowy art. 5188xx0009 wyposażony w drzwiczki rewizyjne - głowę słupa art. 5176xx0009 wyposażoną w moduł LED i puszkę podłączeniową hermetyczną Pozostałe akcesoria należy zamawiać oddzielnie.

Informacje o oprawie

Materiały	Odlew aluminiowy malowany proszkowo. Klosz- tworzywo sztuczne PMMA satynowane. Uszczelka silikonowa. Dławnica nylon6.
Sposób montażu	Mocowanie oprawy: 3 otwory ø9mm na średnicy ø65mm co 120°. Oprawa oświetleniowa słupowa nasadzana ø120mm, wyposażona w: - słup oświetleniowy art. 5188xx0009 wyposażony w drzwiczki rewizyjne - puszkę podłączeniową hermetyczną Pozostałe akcesoria należy dokupić oddzielnie.
Przyłącze	Puszka hermetyczna IP68: Zaciski podłączeniowe: max 5x2,5mm², możliwość podłączenia oprawy w pętle max 5x1,5mm². Przewód w oponie okrągłej o średnicy: ø8...17mm. Oprawa oświetleniowa wyposażona w drzwiczki rewizyjne.
Typ źródła światła	Moduł LED, zasilacz elektroniczny Wymienne (tylko LED) źródło światła przez profesjonalny serwis. Wymienny osprzęt sterujący za pomocą profesjonalnego serwisu.
Waga oprawy netto / brutto	14,6kg / 15,7kg
Wymiary pudełka [cm]	13cm x 13cm x 170cm
Wymiary oprawy [cm]	12cm x 12cm x 250cm

Dane techniczne

6 Modułów LED	Philips Strip OC 0.5ft 550lm 8xx FC LV5 3K (Karta Produktu)
Zasilacz	Tak
Trwałość zasilacza	100000h
Sterowanie zewnętrzne	DALI2 / NightDim (XI FP NLD) (Instrukcja obsługi)
Moc źródła światła	23,5W
Moc oprawy	27W
Strumień źródła światła	3891lm
Strumień świetlny oprawy	2432lm
Efektywność oprawy	90,1lm/W
ULOR	50%
Barwa LED	3000K
Chromatyczność LED	SDCM3
CRI	80
L80B20 [wg LM-80]	>72 000h
L90B10 [wg LM-80]	>64 000h
Współczynnik mocy oprawy	PF 0,99
Ta znamionowa otoczenia	+25°C
Ta zakresu pracy otoczenia	-20...+45°C
Ten produkt zawiera źródła światła o klasie efektywności energetycznej D / EPREL	
Ocena BUG	B1-U4-G2

Akcesoria sprzedawane oddzielnie

5188XX0009	Słup niezmiennej wysokości

Części zamienne

ZS5196zx0309	Zestaw serwisowy.

Pliki do pobrania

Pliki fotometryczne LDT	Pliki fotometryczne IES
Instrukcja montażu	

Norlys S.A..
Zawiszy Czarnego 7
33-300 Nowy Sącz
Poland
+48 18 444 2 111
norlys@norlys.pl

TÜVRheinland CERTIFIED — Management System ISO 9001:2015 IATF 16949:2016 — www.tuv.com ID 9108651873

PCC cert CERTYFIKAT ISO 14001

RoHS 2011/65/UE

Przed rozpoczęciem montażu, należy zapoznać się z instrukcją dołączoną do oprawy.
Ze względu na dynamiczny rozwój technologii oświetleniowej, dodatkowych informacji udzielamy na życzenie klienta.
Kondensacja, która może występować w oprawach, jest zjawiskiem naturalnym i nie wpływa na pogorszenie jakości oprawy.

NORLYS KISA 5196



Tabela indeksów

Indeks	Kolor	RAL
5196AL0309	ALUMINIUM	9006
5196BL0309	CZARNY	9005
5196GR0309	GRAFITOWY	7016

Pozostałe kolory wg wzornika "Colors Template" - na zamówienie, po uzgodnieniu z Działem Handlowym firmy Norlys.

Norlys S.A..
Zawiszy Czarnego 7
33-300 Nowy Sącz
Poland
+48 18 444 2 111
norlys@norlys.pl

TÜVRheinland CERTIFIED
Management System
ISO 9001:2015
IATF 16949:2016
www.tuv.com
ID 9108651873

PCC Cert
CERTYFIKAT
ISO 14001

RoHS
2011/65/UE

Przed rozpoczęciem montażu, należy zapoznać się z instrukcją dołączoną do oprawy.
Ze względu na dynamiczny rozwój technologii oświetleniowej, dodatkowych informacji udzielamy na życzenie klienta.
Kondensacja, która może występować w oprawach, jest zjawiskiem naturalnym i nie wpływa na pogorszenie jakości oprawy.