NORLYS RONDANE 538

AC 220-240V 50-60Hz | IP 65 | IK 10 | E27 LED

Rondane 538XX0010
16.09.2026 v.10.2
www.norlys.pl

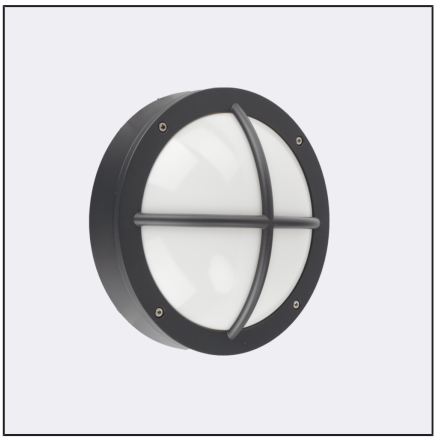

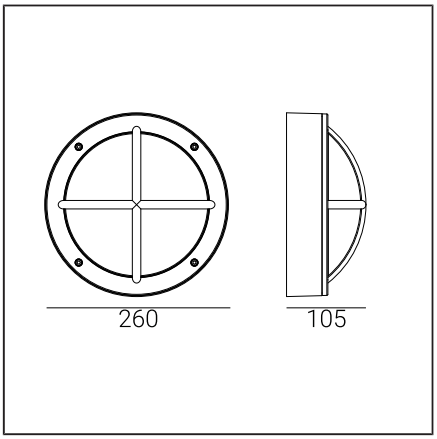

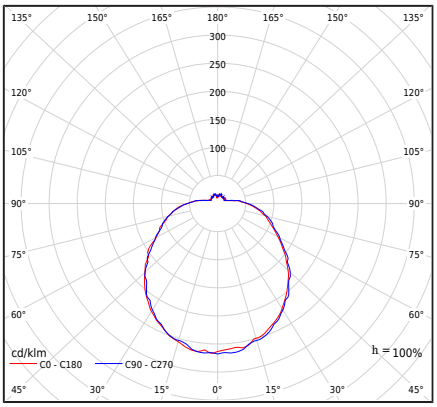

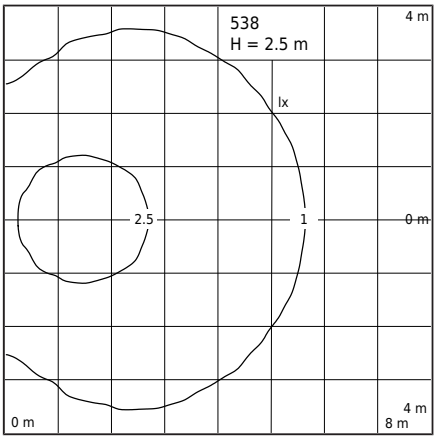

Typ Oprawy

Rodzaj oprawy	Oprawa sufitowo-ścienna.
Bryła fotometryczna	Światło rozproszone.
Charakterystyka oprawy	Oprawa typu plafon o nowoczesnym wzornictwie.

Informacje o oprawie

Materiały	Odlew aluminiowy malowany proszkowo. Klosz- poliwęglan mleczny, stabilizowany UV. Uszczelka silikonowa. Dławnica EPDM.
Sposób montażu	Mocowanie oprawy: 2 otwory ø5mm, rozstaw 165x95mm.
Przyłącze	Zaciski podłączeniowe: max 3x2,5mm², możliwość podłączenia oprawy w pętle max 3x1,5mm². Przewód w oponie okrągłej o średnicy ø7...10,5mm.
Typ źródła światła	Lampa LED E27 A55...A60 Wymienne źródło światła przez użytkownika końcowego.
Waga oprawy netto / brutto	1,49kg / 1,76kg
Wymiary pudełka [cm]	26,5cm x 26,5cm x 11cm
Wymiary oprawy [cm]	26cm x 26cm x 10,5cm

Dane techniczne

Lampa LED E27	LED E27 A55..60
Moc źródła światła	LED max 9W
ULOR	11,82%
Ta zakresu pracy otoczenia	-20...+45°C
Możliwość zamówienia oprawy wraz z lampą LED E27 typu Philips Master LEDbulb 806lm/8,5W/2700K (ściemnialna).	
Ocena BUG	B0-U1-G0

Części zamienne

06520002	Klosz - zestaw serwisowy
08525000	Uszczelka.
46999021	Lampa LED E27.

Pliki do pobrania

Pliki fotometryczne LDT	Pliki fotometryczne IES
Instrukcja montażu	

Tabela indeksów

Indeks	Kolor	RAL
538AL0010	ALUMINIUM	9006
538GR0010	GRAFITOWY	7016

Pozostałe kolory wg wzornika "Colors Template" - na zamówienie, po uzgodnieniu z Działem Handlowym firmy Norlys.

Norlys S.A..
Zawiszy Czarnego 7
33-300 Nowy Sącz
Poland
+48 18 444 2 111
norlys@norlys.pl

TÜVRheinland CERTIFIED — Management System ISO 9001:2015 IATF 16949:2016 — www.tuv.com ID 9108651873

PCC cert CERTYFIKAT ISO 14001

RoHS 2011/65/UE

Przed rozpoczęciem montażu, należy zapoznać się z instrukcją dołączoną do oprawy.
Ze względu na dynamiczny rozwój technologii oświetleniowej, dodatkowych informacji udzielamy na życzenie klienta.
Informacje zalecanych źródeł światła na podstawie danych producentów. Nie odpowiadamy za kompletność i ważność oferty, dlatego odsyłamy do obowiązujących informacji technicznych producentów źródeł światła.
Kondensacja, która może występować w oprawach, jest zjawiskiem naturalnym i nie wpływa na pogorszenie jakości oprawy.