NORLYS MOSS 6379

IP 65 | IK 06 | AC 220-240V 50-60Hz | LED | DIM

Moss 6379XX0009
24.11.2026 v.09.19
www.norlys.pl



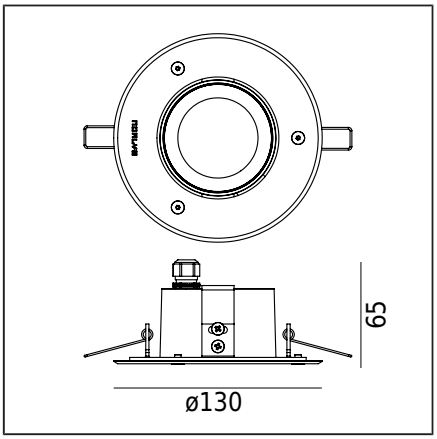

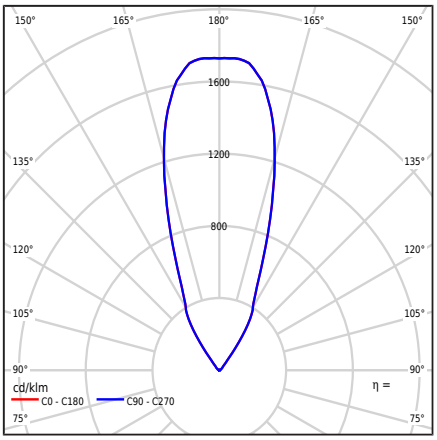

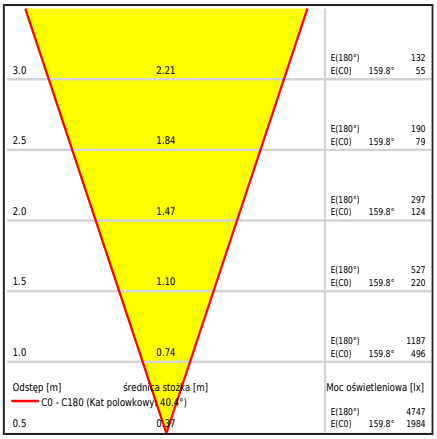

Typ Oprawy

Rodzaj oprawy	Oprawa wbudowana.
Bryła fotometryczna	Światło symetryczne o kącie 36D
Charakterystyka oprawy	Do oświetlania ogrodów, terenów prywatnych i innych koncepcji architektonicznych. Możliwość regulacji kierunku świecenia także w płaszczyźnie pionowej.

Informacje o oprawie

Materiały	Odlew aluminiowy malowany proszkowo. Front- stal nierdzewna, stal malowana proszkowo. Klosz- szkło bezpieczne, przeźroczyste.
Sposób montażu	Mocowanie oprawy: we wnęce średnica 110mm, głębokość 85mm
Przyłącze	Przewód H05RN-F 3G1 o długości 0,3m do podłączenia w odpowiednio dobranej puszce elektroinstalacyjnej.
Typ źródła światła	Moduł LED zintegrowany AC Wymienne (tylko LED) źródło światła przez profesjonalny serwis.
Sterowanie światłem	Oprawa ściemnialna fazowo TRAILING EDGE (TE) - LEADING EDGE (LE)
Waga oprawy netto / brutto	0,5kg / 0,62kg
Wymiary pudełka [cm]	15cm x 14cm x 10cm
Wymiary oprawy [cm]	13cm x 13cm x 6,5cm

Dane techniczne

Moduł LED	Lumens EDC 38C 8W xxx 230V A101 3K (Karta Produktu)
Sterowanie zewnętrzne	Ściemnianie fazowe Lumens LED AC (Instrukcja obsługi)
Moc źródła światła	8W
Moc oprawy	8,4W
Strumień źródła światła	840lm
Strumień świetlny oprawy	687lm
Efektywność oprawy	81,8lm/W
ULOR	100%
Barwa LED	3000K
Chromatyczność LED	SDCM3
CRI	80
L70TM-21 [wg LM-80]	59 000h
Zagrożenie fotobiologiczne LED	RG1
Współczynnik mocy oprawy	PF>0,98
Współczynnik THD	<20%
Ta znamionowa otoczenia	+25°C
Ta zakresu pracy otoczenia	-20...+45°C

Ten produkt zawiera źródło światła o klasie efektywności energetycznej E / EPREL

Opcjonalnie oprawa dostępna także:
- dla barwy LED 2700K [1/1]
- dla kątów świecenia 15D i 24D
- dla innego koloru oprawy (zgodnie z paletą barw RAL)

Warunki sprzedaży oraz pozostałe informacje, po uzgodnieniu z Działem Handlowym firmy Norlys.

Prąd rozruchowy	35mA / 60ms
Ocena BUG	B1-U0-G0

Akcesoria sprzedawane oddzielnie

145ZX0009	Puszka podłączeniowa

Pliki do pobrania

Pliki fotometryczne LDT — Pliki fotometryczne IES

Instrukcja montażu

Tabela indeksów

Indeks	Kolor	RAL
6379BL0009	CZARNY	9005
6379ST0009	STAL NIERDZEWNA	-

Pozostałe kolory wg wzornika "Colors Template" / RAL - na zamówienie, po uzgodnieniu z Działem Handlowym firmy Norlys.

Norlys S.A..
Zawiszy Czarnego 7
33-300 Nowy Sącz
Poland
+48 18 444 2 111
norlys@norlys.pl

TÜVRheinland CERTIFIED — Management System ISO 9001:2015 IATF 16949:2016 — www.tuv.com ID 9108651873

PCC cert CERTYFIKAT ISO 14001

RoHS 2011/65/UE

Przed rozpoczęciem montażu, należy zapoznać się z instrukcją dołączoną do oprawy.
Ze względu na dynamiczny rozwój technologii oświetleniowej, dodatkowych informacji udzielamy na życzenie
klienta.
Wymiana modułu LED możliwa tylko przez profesjonalny serwis firmy Norlys.
Kondensacja, która może występować w oprawach, jest zjawiskiem naturalnym i nie wpływa na pogorszenie
jakości oprawy.