NORLYS NICE 777

AC 220-240V 50-60Hz | IP 65 | LED | No Dim

Nice 777XX0018
02.11.2026 v.18.16
www.norlys.pl



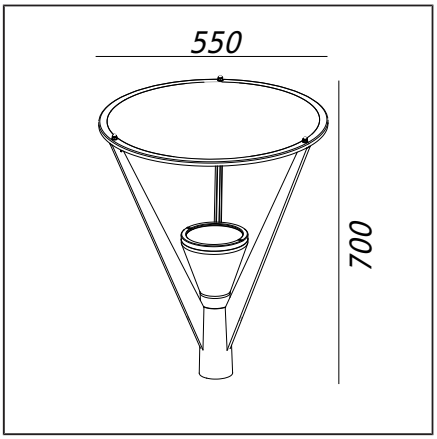

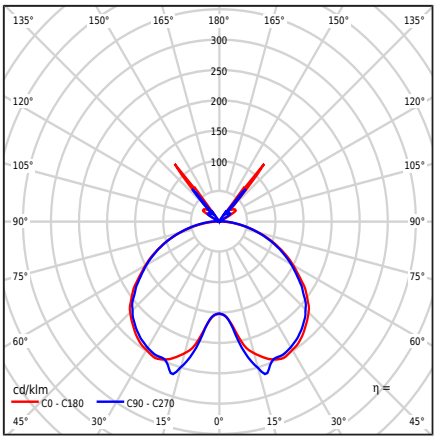

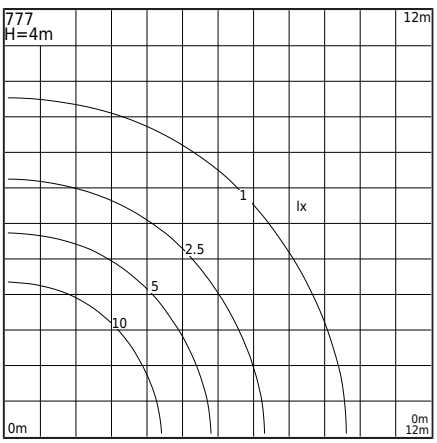

Typ Oprawy

Rodzaj oprawy	Oprawa słupowa (nasadzana).
Bryła fotometryczna	Światło symetryczne pośrednie.
Charakterystyka oprawy	Oprawa nasadzana przeznaczona do zamontowania na słupie oświetleniowym o trzonku montażowym Ø60mm.

Informacje o oprawie

Materiały	Odlew aluminiowy malowany proszkowo. Klosz- szkło bezpieczne, przeźroczyste. Uszczelka silikonowa.
Sposób montażu	Mocowanie oprawy: oprawa dostosowana do słupa ø60mm, głębokość 95mm. Zgodnie z dołączoną instrukcją montażu. Pozostałe akcesoria należy dokupić oddzielnie.
Przyłącze	Oprawa wyposażona w bez śrubowe złącze podłączeniowe o IP68, długość przewodu zasilającego 1m. Zaciski podłączeniowe: max 3x0,5...2,5mm², Przewód w oponie okrągłej o średnicy 4...8mm / 8...12mm / 10...14mm. W zależności od średnicy przewodu, należy dobrać odpowiednią uszczelkę dławnicy
Typ źródła światła	Moduł LED, zasilacz elektroniczny Wymienne (tylko LED) źródło światła przez profesjonalny serwis. Wymienny osprzęt sterujący za pomocą profesjonalnego serwisu.
Sterowanie światłem	Oprawa nieściemnialna
Waga oprawy netto / brutto	7,29kg / 9,56kg
Wymiary pudełka [cm]	80cm x 62cm x 62cm
Wymiary oprawy [cm]	70cm x 55cm x 55cm
Powierzchnia boczna oprawy	0,1m²

Dane techniczne

Moduł LED	Philips Fortimo SLM C 830 1208 L15 2024 G8 3K (Karta Produktu)
Zasilacz	Tak
Trwałość zasilacza	50000h
Moc źródła światła	32,6W
Moc oprawy	36,6W
Strumień źródła światła	5209lm
Strumień świetlny oprawy	3199lm
Światłość oprawy	859cd
Efektywność oprawy	87,4lm/W
ULOR	8,64%
Barwa LED	3000K
Chromatyczność LED	SDCM3
Migotanie światła (Pst LM)	≤1
Efekt stroboskopowy (SVM)	≤0.4
CRI	80
L90B10 [wg LM-80]	>66 000h
Współczynnik mocy oprawy	PF 0,97
Współczynnik THD	20%
Ta znamionowa otoczenia	+25°C
Ta zakresu pracy otoczenia	-20...+45°C
Ten produkt zawiera źródło światła o klasie efektywności energetycznej D / EPREL	
Prąd rozruchowy	4,6A / 65µs
Ocena BUG	B1-U3-G1

Maksymalna ilość opraw tego typu, zależnie od typu wyłącznika nadprądowego:

B 10A: 21, B 16A: 34, C 10A: 35, C 16A: 54

Akcesoria sprzedawane oddzielnie

3070XX0009	Redukcja
154XX0010	Adapter montażowy
7665XX0009	Redukcja

Norlys S.A..
Zawiszy Czarnego 7
33-300 Nowy Sącz
Poland
+48 18 444 2 111
norlys@norlys.pl

TÜVRheinland CERTIFIED — Management System ISO 9001:2015 IATF 16949:2016 — www.tuv.com ID 9108651873

PCC cert CERTYFIKAT ISO 14001

RoHS 2011/65/UE

Przed rozpoczęciem montażu, należy zapoznać się z instrukcją dołączoną do oprawy.
Montaż oraz prace serwisowe, przeprowadza osoba z odpowiednimi upoważnieniami i kwalifikacjami, zgodnie z obowiązującymi przepisami.
Ze względu na dynamiczny rozwój technologii oświetleniowej, dodatkowych informacji udzielamy na życzenie klienta.
Kondensacja, która może występować w oprawach, jest zjawiskiem naturalnym i nie wpływa na pogorszenie jakości oprawy.

Części zamienne

99zx0009	Zestaw konserwacyjny do opraw oświetleniowych
ZS777zx0018	Zestaw naprawczy.

Pliki do pobrania

Pliki fotometryczne LDT	Pliki fotometryczne IES
Instrukcja montażu	Pliki BIM Revit
Pliki BIM ArchiCAD	

Tabela indeksów

Indeks	Kolor	RAL
777AL0018	ALUMINIUM	9006
777GR0018	GRAFITOWY	7016

Pozostałe kolory wg wzornika "Colors Template" / RAL - na zamówienie, po uzgodnieniu z Działem Handlowym firmy Norlys.

Norlys S.A..
Zawiszy Czarnego 7
33-300 Nowy Sącz
Poland
+48 18 444 2 111
norlys@norlys.pl

Management System ISO 9001:2015 IATF 16949:2016
www.tuv.com ID 9108651873

CERTYFIKAT ISO 14001

RoHS 2011/65/UE

Przed rozpoczęciem montażu, należy zapoznać się z instrukcją dołączoną do oprawy.
Montaż oraz prace serwisowe, przeprowadza osoba z odpowiednimi upoważnieniami i kwalifikacjami, zgodnie z obowiązującymi przepisami.
Ze względu na dynamiczny rozwój technologii oświetleniowej, dodatkowych informacji udzielamy na życzenie klienta.
Kondensacja, która może występować w oprawach, jest zjawiskiem naturalnym i nie wpływa na pogorszenie jakości oprawy.